INDUTECH

3/2 пневмораспределитель с электромагнитным управлением

Серия VT307-XBN01



- Прямой тип управления, быстрое срабатывание.
- Может использоваться для вакуума.
- Тарельчатый клапан, хорошее уплотнение, не требуется смазка.
- Более легкая настройка оборудования, благодаря ручному управлению.

Технические характеристики

Модель	VT307-01F-XBN01	VT307-02F-XBN01	VT307H-01F-XBN01	VT307H-02F-XBN01
Описание	Пневмораспределитель для самостоятельного монтажа			
Принцип действия	3/2 пневмораспределитель с прямым электромагнитным управлением			
Присоединение	G1/8"	G1/4"	G1/8"	G1/4"
Расход	180 норм. л/мин		120 норм. л/мин	
Рабочая среда	Чистый осушенный воздух (тонкость фильтрации 40 мкм)			
Рабочий перепад давления	0 ~ 1.0 МПа			
Максимальное давление	1.5 МПа			
Диапазон рабочей температуры	-20 ~ 80 °C (замерзание не допускается)			
Материал корпуса	Алюминиевый сплав			
Материал уплотнений	HNBR (опция: FKM)			
Смазка	Не требуется [1]			
Напряжение катушки	12 VDC, 24 VDC, 110 VDC			
Диапазон отклонения напряжения	± 10%			
Потребляемая мощность	4.5 Вт		7.2 Вт	
Степень защиты	IP65			
Класс изоляции катушки [4]	H [2]			
Электрическое подключение	DIN-разъём [3]			
Время сбрасывания	12 мс		7 мс	
Частота срабатывания	40 цикл/с		70 цикл/с	
Вес	0.18 кг			

1 Если однажды уже применялся маслосодержащий воздух, следует и в дальнейшем продолжать его использование.
2 Допустимая температура нагрева катушки до 180°C.
3 Ответная часть разъема поставляется в комплекте.

Номер для заказа

VT307 [V] – [5] [D] – [02F] – XBN01

① ② ③ ④

① Исполнение

—	Стандартное
V	Уплотнение FKM
H	Повышенная частота срабатывания

② Напряжение

5	24 VDC
6	12 VDC
Z	110 VDC

③ Электрическое подключение

D	DIN-разъём
G	Залитый кабель

* DIN-коннектор входит в комплект поставки по умолчанию.

④ Присоединение

01F	G1/8"
02F	G1/4"



Принадлежности

Номер для заказа	Описание
DXT152-25-1A-XBN01	Кронштейн

Размеры

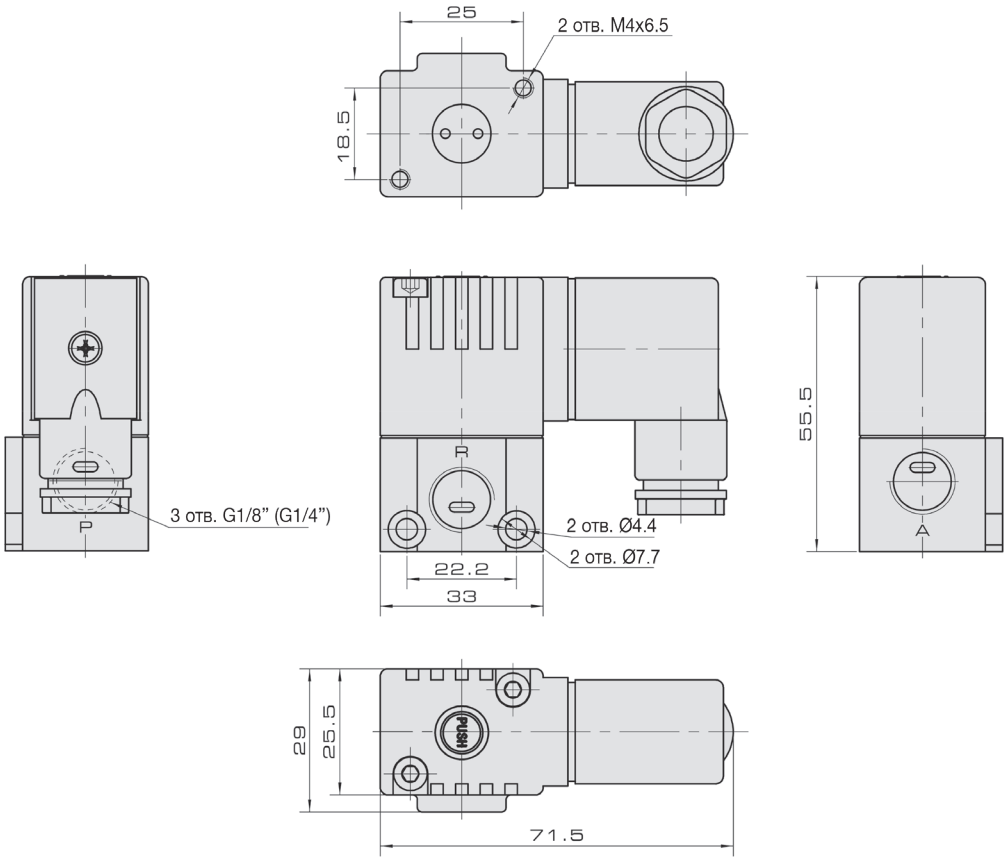

Примечание: размеры указаны для справки.

3/2 пневмораспределители с электромагнитным управлением

Серия VVT307-XBN01



Технические характеристики

Модель	**VVT307-XBN01**
Описание	Многоместная плита с пневмораспределителями [1]
Присоединение	G1/8"
Расход	180 норм. л/мин
Принцип действия	3/2 пневмораспределитель (Н.З.)
Тип управления	Прямое
Рабочая среда	Чистый осушенный воздух (тонкость фильтрации 40 мкм) [2]
Рабочий перепад давления	0 ~ 1.0 МПа
Максимальное давление	1.5 МПа
Диапазон рабочей температуры	-20 ~ 80 °C (замерзание не допускается)
Материал корпуса	Алюминий
Смазка	Не требуется [3]
Напряжение катушки	24 VDC
Диапазон отклонения напряжения	± 10%
Потребляемая мощность	4.5 Вт
Степень защиты	IP65
Класс изоляции катушки [4]	H [4]
Электрическое подключение	DIN-разъём [5]
Время сбрасывания	12 мс
Частота срабатывания	40 циклов/с

1 Поставляется в сборе. 2 Может использоваться для вакуума.
3 Если однажды уже применялся маслосодержащий воздух, следует и в дальнейшем продолжать его использование.
4 Допустимая температура нагрева катушки до 180°C.
5 Ответная часть разъема поставляется в комплекте.

Вес

Модель	Количество мест	Вес, г	Модель	Количество мест	Вес, г
VVT307-022	2	588	**VVT307-072**	7	1850
VVT307-032	3	850	**VVT307-082**	8	2086
VVT307-042	4	1099	**VVT307-092**	9	2450
VVT307-052	5	1342	**VVT307-102**	10	2623
VVT307-062	6	1586	**VVT307-112**	11	2850
			VVT307-122	12	3100

Номер для заказа

Многоместная плита с пневмораспределителями

VVT307-[022]-[5][D]-[01F]-XBN01

① ② ③ ④

① Количество мест

022	2	**082**	8
032	3		
042	4	**092**	9
052	5	**102**	10
062	6	**112**	11
072	7	**122**	12

② Напряжение

5	24 VDC

③ Электрическое подключение

D	DIN-разъём

* DIN-коннектор входит в комплект поставки по умолчанию.

④ Присоединение

01F	G1/8"



Номер для отдельного заказа пневмораспределителя: VO307-5D-XBN01 [1]

1 Прокладка и винты входят в комплект поставки.

Размеры

Многоместная плита с пневмораспределителями VVT307-XBN01

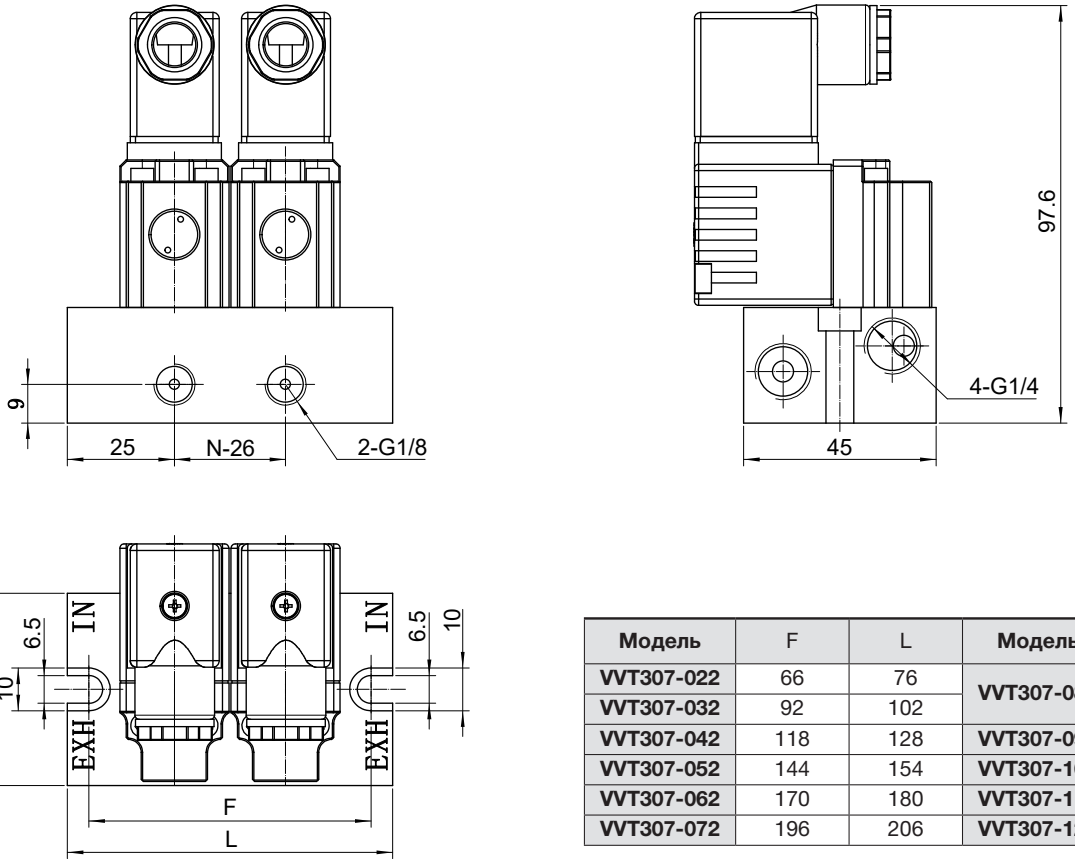

Модель	F	L	Модель	F	L
VVT307-022	66	76	**VVT307-082**	222	232
VVT307-032	92	102			
VVT307-042	118	128	**VVT307-092**	248	258
VVT307-052	144	154	**VVT307-102**	274	284
VVT307-062	170	180	**VVT307-112**	300	310
VVT307-072	196	206	**VVT307-122**	326	336

Пневмораспределитель VO307-5D-XBN01 для монтажа на плите

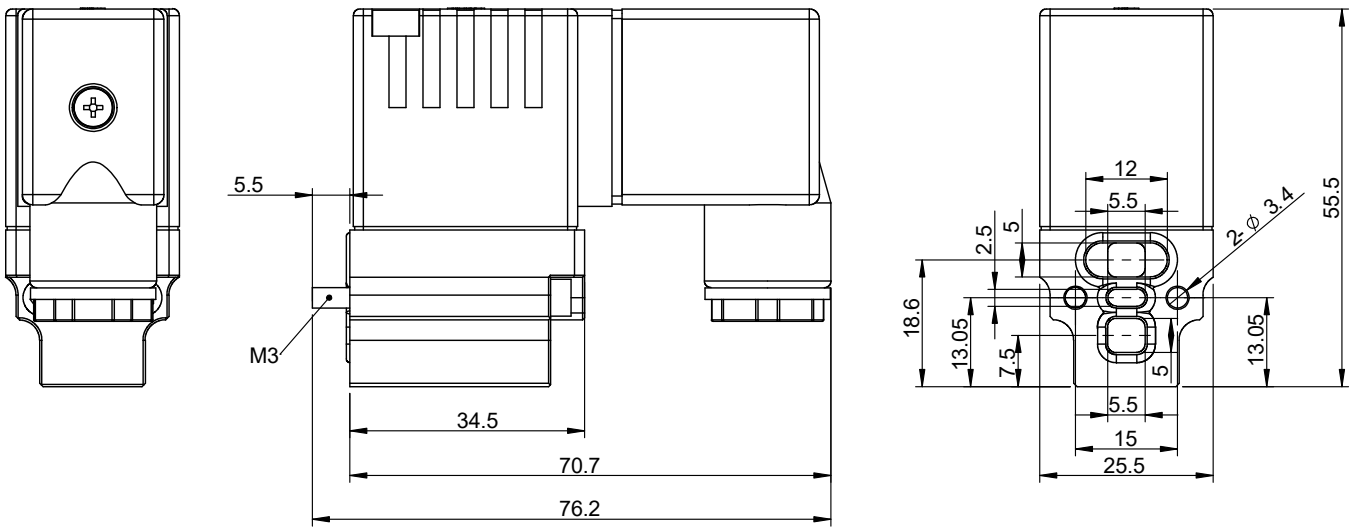

Примечание: размеры указаны для справки.