Подготовка воздуха - серия А

AW1000-5000 Фильтр-Регулятор



AW2000-02-W

код для заказ

A	W	4000	–	04	□	□	–	□
Серия А	Тех. состав FR - Фильтр Регулятор	Размер корп. 1000 2000 3000 4000 5000		Подключение M5: M5x0,8 01 : G1/8 02 : G1/4 03 : G3/8 04 : G1/2 06 : G3/4 10 : G1	Слив конденсата Пусто: ручной D: Авто-слив (не доступен для 2000)	Степень фильтрации Пусто: 40 мкм 5M: 5 мкм		Цвет Пусто: Золотой W: Белый

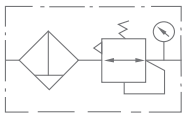

Характеристики

Модель	AW1000 -M5	AW2000 -01	AW2000 -02	AW3000 -02	AW3000 -03	AW4000 -03	AW4000 -04	AW4000 -06	AW5000 -06	AW5000 -10
Пропускная сп-ть нЛ/м	100	550	550	2000	2000	4000	4000	4500	5500	5500
Присоединение	M5	G1/8"	G1/4"	G1/4"	G3/8"	G3/8"	G1/2"	G3/4"	G3/4"	G1"
Степень фильтрации	5 или 40 мкм									
Рабочее давление	1.0MPa									
Макс-е давление	1.5MPa									
Раб. температура	5~60℃									
Регул. давление	0.05~0.7MPa				0.05~0.85MPa					
Материал фильтра	Поликарбонад									
Защита стакана	Нет защиты				С защитой стакана					
Слив конденсата	Ручной слив				Ручной слив/Автослив					
Тип клапана	Со сбросом давления									

габаритные размеры

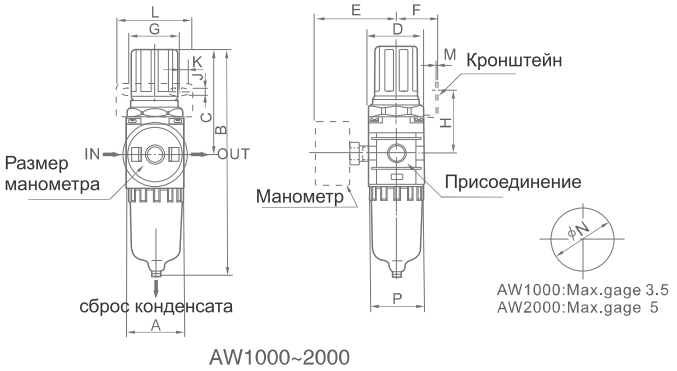

AW1000~2000

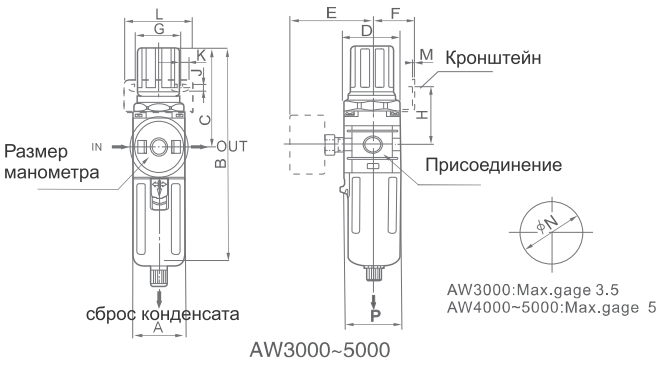

AW3000~5000

габаритные размеры

Модель	Присое-ние(G)	A	B	C	D	E	F	G	H	J	K	L	M	N	P
AW1000	M5	25	109.5	50.5	25	26	25	28	30	4.5	6.5	40	2	20.5	28
AW2000	G1/8" ~G1/4"	40	164.5	78	40	56.8	30	34	43.5	5.4	15.4	55	2.3	33.5	40
AW3000	G1/4" ~G3/8"	53	211	92.5	53	60.8	41	40	46	6.5	8	53	2.3	42.5	56
AW4000	G3/8" ~1/2"	70	262	112	70	70.5	50	54	53.5	8.5	10.5	70	2.3	52.2	73
AW4000	G3/4"	75	267	114	70	70.5	50	54	55.5	8.5	10.5	70	2.3	52.5	73
AW5000	G3/4" ~G1"	90	338	116	90	75.5	69.8	54	62	8.5	10.5	70	3.2	52.5	90