INDUTECH

2/2 клапаны с электромагнитным управлением Серия VX2-XSP01, VX2-XSP02







Технические характеристики

Модель		VX22012-XH-XSP01	VX2202-XH-XSP01	VX2203-XSP01 VX2103-XSP01	VX2204-XSP01 VX2104-XSP01	VX2210-XSP02	VX2213-XSP02 VX2113-XSP02
Диаметр проходного сечения, мм		1.2	2	3	4	10	13
Коэффициент пропускной способности, Cv		0.05	0.15	0.33	0.6	2.21	3.32
Рабочая среда		Сжатый воздух, вакуум [1], вода, масло [2]					
Рабочий перепад давления [3 4]		0 ~ 2 МПа		0 ~ 0.7 МПа		0 ~ 1 МПа	
Диапазон рабочей температуры		-5 ~ 80 °C (не допускать замерзания)		-5 ~ 80 °C (NBR, EPDM) -5 ~ 120 °C (латунь, FKM) -5 ~ 150 °C (нерж. сталь, FKM) (не допускать замерзания)		-5 ~ 80 °C (NBR) -5 ~ 120 °C (FKM) (не допускать замерзания)	
Монтажное положение		Горизонтально (катушкой вверх), вертикально		Горизонтально (катушкой вверх), вертикально		Горизонтально (катушкой вверх)	
Материал корпуса		Латунь, нерж. сталь					
Материал уплотнения		NBR, EPDM, FKM					
Степень защиты		IP65					
Присоединение		G1/8"	G1/4"	G3/8"	G1/4"	G3/8"	G3/8"	G1/2"
Напряжение катушки	DC	12, 24 VDC					
	AC	220 VAC					
Потребляемая мощность	12 VDC 24 VDC	9 Вт		19 Вт		15 Вт	
Полная мощность	220 VAC	10 ВА		22 ВА		22 ВА	
Класс изоляции катушки [5]		F					
Вес		0.35 кг	0.38 кг	0.48 кг	0.35 кг	0.48 кг	0.45 кг	0.60 кг

1 Рекомендуемое уплотнение FKM.
2 Масло вязкостью до 20 мм^2/с.
3 Макс. перепад рабочего давления зависит от рабочей среды и типа катушки.
4 Возможно применение на низкий вакуум.
5 Допустимая температура нагрева катушки до 155°C.

Принадлежности (заказываются отдельно)

Модель	VX22012S-XH-XSP01	VX2213-XSP02
Катушка 220 VAC	–	VX22-AC220-KT1-XSP02
Катушка 24 VDC	VX22S-XH-DC24-KT1-XSP01	VX22-DC24-KT1-XSP02

Номер для заказа

Н.З. клапаны VX22012-XH-XSP01, VX2202-XH-XSP01

VX22 [02] [S] [V] – [F 03] – [5] D [XH] – XSP01

① ② ③ ④ ⑤ ⑥ ⑦

① Диаметр проходного сечения / ④ Присоединение

①	Диаметр проходного сечения	④	Присоединительная резьба
012	1.2 мм	**F01**	G1/8"
		F02	G1/4"
02	2 мм	**F03**	G3/8"

② Материал корпуса

—	Латунь
S	Нерж. сталь

③ Материал уплотнения

—	NBR
E	EPDM
V	FKM

⑤ Напряжение

4	220 VAC
5	24 VDC
6	12 VDC

⑥ Электрическое подключение

D	DIN-разъём

* DIN-коннектор входит в комплект поставки по умолчанию.

⑦ Давление

XH	Повышенное

Н.З./Н.О. клапаны VX2203/VX2103-XSP01, VX2204/VX2104-XSP01

VX [22] [04] [S] [V] – [F 03] – [5] D – XSP01

① ② ③ ④ ⑤ ⑥ ⑦

① Тип клапана

21	Н.О.
22	Н.З.

② Диаметр проходного сечения / ⑤ Присоединение

②	Диаметр проходного сечения	⑤	Присоединительная резьба
03	3 мм	**F02**	G1/4"
04	4 мм	**F03**	G3/8"

③ Материал корпуса

—	Латунь
S	Нерж. сталь

④ Материал уплотнения

—	NBR
E	EPDM
V	FKM

⑥ Напряжение

4	220 VAC
5	24 VDC
6	12 VDC
B	24 VAC

⑦ Электрическое подключение

D	DIN-разъём
G	Залитый кабель

* DIN-коннектор входит в комплект поставки по умолчанию.

Н.З./Н.О. клапаны VX2113-XSP02, VX2210-XSP02, VX2213-XSP02

VX [22] [10] [S] [V] – [F 03] – [5] D – XSP02

① ② ③ ④ ⑤ ⑥ ⑦

① Тип клапана

21	Н.О.
22	Н.З.

② Диаметр проходного сечения / ④ Присоединение

②	Диаметр проходного сечения	⑤	Присоединительная резьба
10	10 мм	**F03**	G3/8"
13	13 мм	**F04**	G1/2"

③ Материал корпуса

-	Латунь
S	Нерж. сталь

④ Материал уплотнения

-	NBR
E	EPDM
V	FKM

⑥ Напряжение

4	220 VAC
5	24 VDC
6	12 VDC

Электрическое подключение

D	DIN-разъём

* DIN-коннектор входит в комплект поставки по умолчанию.

VX2-XSP01/-XSP02

Размеры

VX22012-XH-XSP01, VX2202-XH-XSP01, VVX2203/VX2103-XSP01, VX2204/VX2104-XSP01

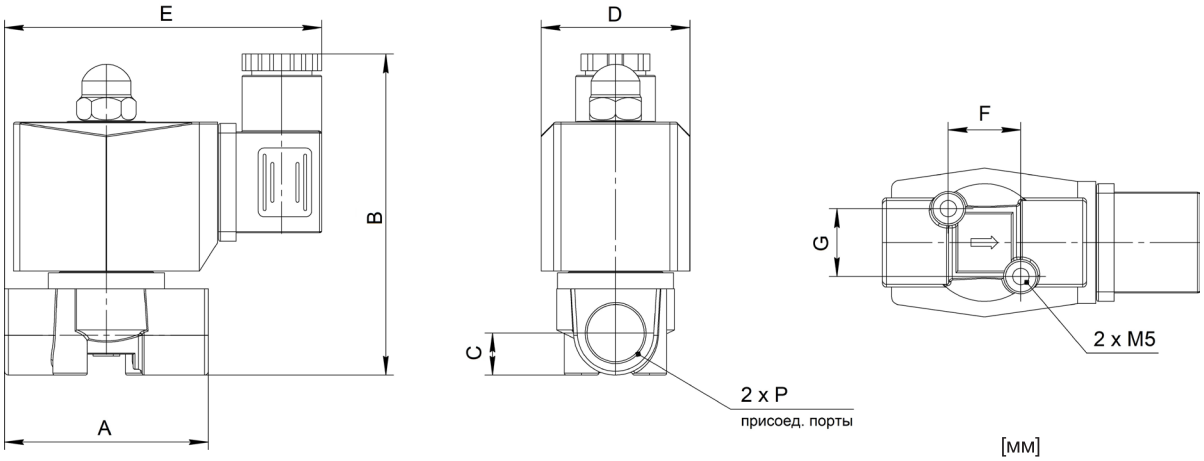

[мм]

Модель	A	B [1]	C	D	E	F	G	P
VX22012-F01	42	77	9	35	76	25	20	G1/8"
VX22012-F02	42	77	9	35	76	25	20	G1/4"
VX2202-F03	53.4	84	11	39	83	19	18	G3/8"
VX2203-F02	42	77 (100)	9	35	76	25	20	G1/4"
VX2204-F03	53.4	84 (105)	11	39	83	19	18	G3/8"

1 В круглых скобках указан размер для Н.О. клапана.

VX22012SV-XH-XSP01, VX2202SV-XH-XSP01, VX2203SV-XSP01, VX2204SV-XSP01

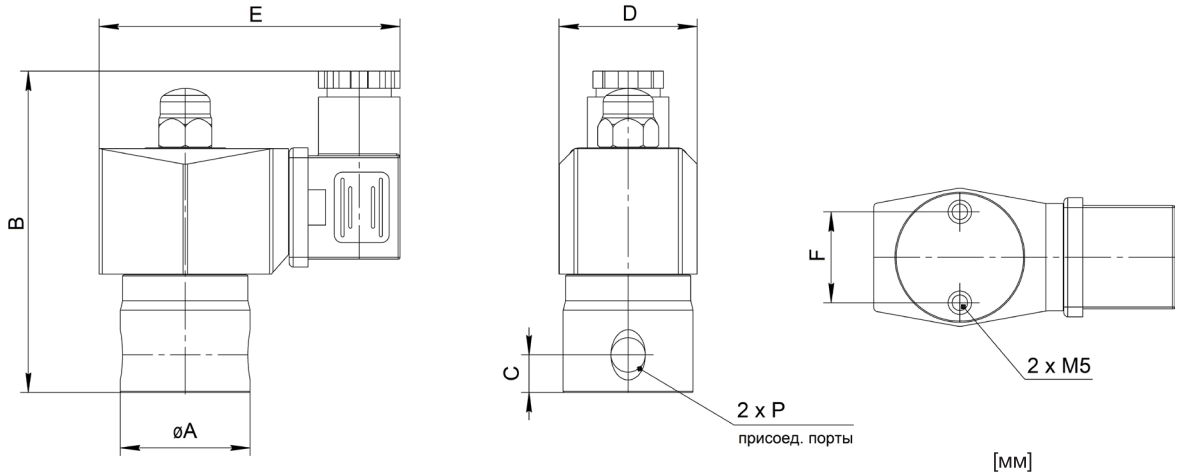

[мм]

Модель	A	B	C	D	E	F	P
VX22012SV-F01	33.5	82	9.5	35.5	77	23.2	G1/8"
VX2202SV-F03	37.5	92	13	39	81	25.4	G3/8"
VX2203SV-F02	34	81	11	35	76	23.2	G1/4"
VX2204SV-F03	37.5	92	13	39	81	25.4	G3/8"

VX2210-XSP02, VX2213-XSP02

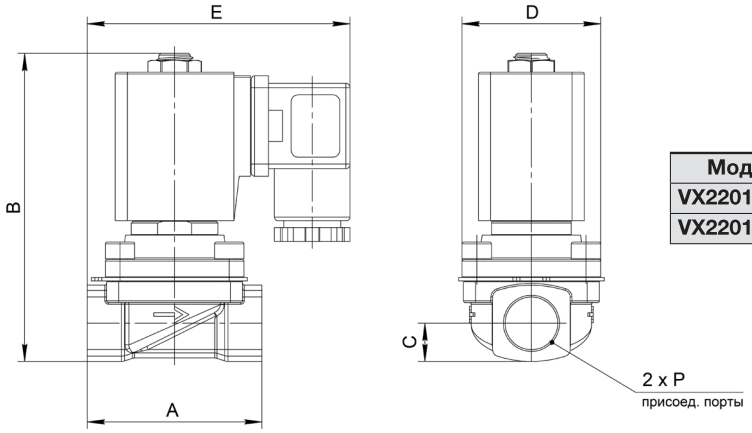

[мм]

Модель	A	B	C	D	E	P
VX22010-F03	50.5	89	11	40	76	G3/8"
VX22013-F04	65.5	104.5	14	47.2	83.5	G1/2"