INDUTECH

Магистральная подготовка сжатого воздуха

Серия AFLZ-XJH01



Расход от 200 до 10700 норм. л/мин

11 типоразмеров (G1/8″ – G2″)

Максимальное рабочее давление 1.6 МПа

корпус из алюминиевого сплава

8 типов фильтров

от водоотделителя до пылевого фильтра

Эффективность фильтрации до 99.99%

коалесцентный и циклонный принципы

Новая опция!

Модульное соединение до 4 секций

на кронштейнах, шпильках или фланцах





Разнообразие моделей



AFLZ-Q-XJH01

Водоотделитель

Отделение капель воды, масла и крупных частиц

Эффективность отделения влаги: **85%**

AFLZ-C-XJH01

Магистральный фильтр

Фильтрация крупных частиц,
Отделение эмульсии и твердых частиц размером свыше 3 мкм

Номинальная тонкость фильтрации: **3 мкм**
Эффективность фильтрации: **99%**
Содержание масла на выходе: **до 5 ppm (≈6 мг/м³)**

AFLZ-T-XJH01

Микрофильтр

Фильтрация частиц свыше 1 мкм, отделение масла

Номинальная тонкость фильтрации: **1 мкм**
Эффективность фильтрации: **99%**
Содержание масла на выходе: **до 1 ppm (≈1.2 мг/м³)**

AFLZ-A-XJH01

Субмикрофильтр

Фильтрация микрочастиц свыше 0.01 мкм, отделение масла

Номинальная тонкость фильтрации: **0.01 мкм**
Эффективность фильтрации: **99.9%**
Содержание масла на выходе: **до 0.01 ppm (≈0.012 мг/м³)**

AFLZ-AA-XJH01

Супермикрофильтр

Фильтрация микрочастиц свыше 0.01 мкм, отделение масла

Номинальная тонкость фильтрации: **0.01 мкм**
Эффективность фильтрации: **99.9%**
Содержание масла на выходе: **до 0.001 ppm (≈0.0012 мг/м³)**

AFLZ-H-XJH01

Фильтр-запахопоглотитель

Удаление запаха и паров масла из сжатого воздуха

Номинальная тонкость фильтрации: **0.01 мкм**
Эффективность фильтрации: **99.9%**
Содержание масла на выходе: **до 0.001 ppm (≈0.0012 мг/м³)**

AFLZ-F-XJH01

Пылевой фильтр

Улавливание мелкой пыли
Фильтрация частиц свыше 1 мкм

Номинальная тонкость фильтрации: **1 мкм**
Эффективность фильтрации: **99.99%**

AFLZ-FF-XJH01

Высокоэффективный пылевой фильтр

Улавливание мелкой пыли
Фильтрация микрочастиц свыше 0.01 мкм

Номинальная тонкость фильтрации: **0.01 мкм**
Эффективность фильтрации: **99.99%**





Устройства магистральной подготовки сжатого воздуха → с. 6

Сменные детали и принадлежности → с. 11

Комплекты для монтажа → с. 15



Широкий размерный ряд

Типоразмер	Присоединение								Расход, норм. л/мин
	G1/8"	G1/4"	G3/8"	G1/2"	G3/4"	G1"	G1 1/2"	G2"	
02	•								200
03		•							300
04			•						400
05				•	•	•			500
10				•	•	•			1000
20				•	•	•			2000
26				•	•	•			2600
35						•	•		3500
55						•	•		5500
75							•		7500
107							•	•	10700

Три способа модульного монтажа







Модульное соединение
до 4 секций

на кронштейнах, шпильках и фланцах

Продуманные детали



Стрелка на корпусе показывает направление потока



Дифференциальный манометр позволяет оценить эффективность фильтр-элемента



Простая установка фильтр-элемента благодаря направляющим и ответным пазам



Указатель уровня в виде прозрачного смотрового окна



Сливной кран



Внешний конденсатоотводчик

Классы чистоты сжатого воздуха

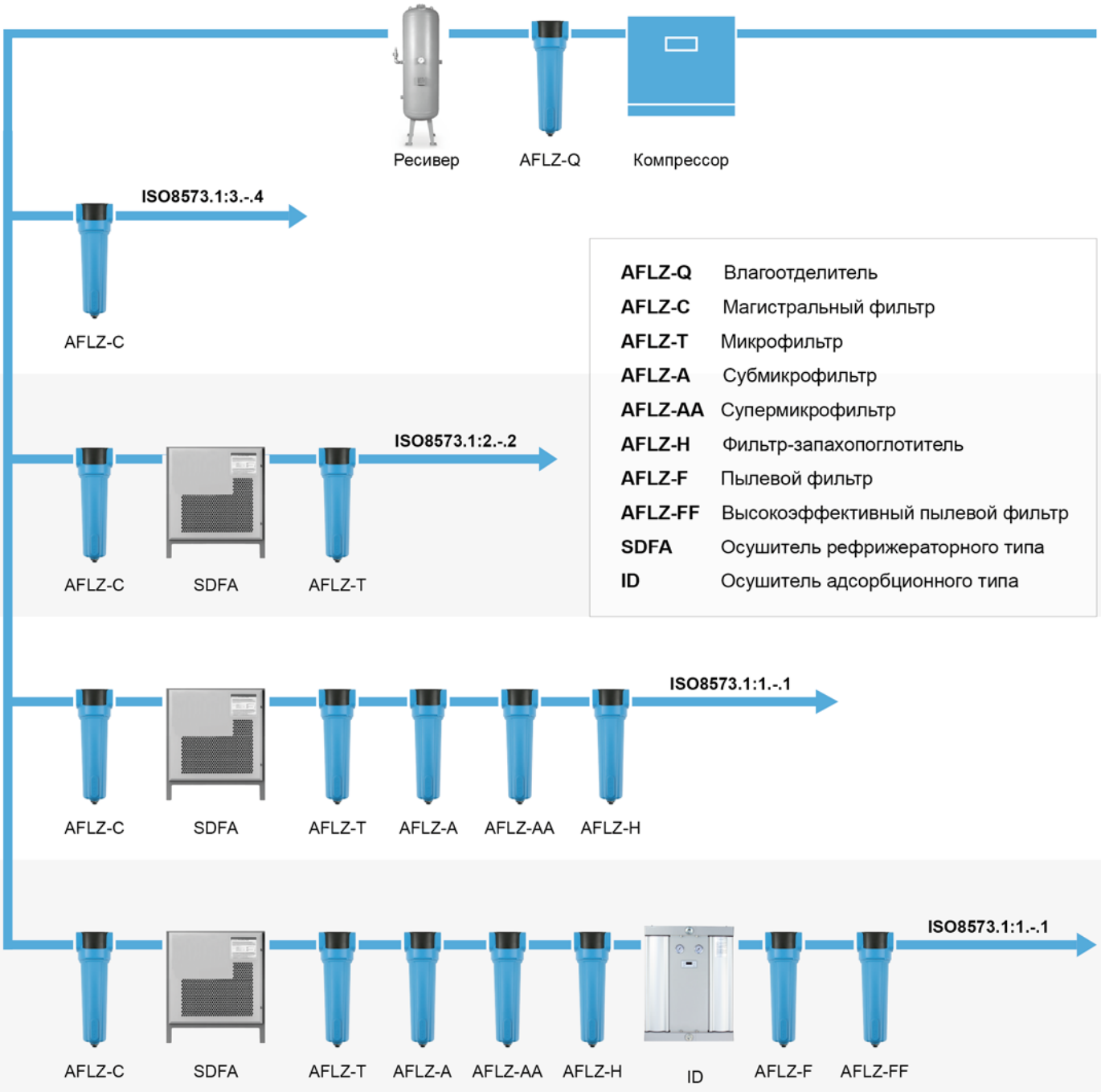

INDUTECH

Устройства магистральной подготовки сжатого воздуха

Серия AFLZ-☐-XJH01



Номер для заказа

AFLZ [10] – [C] – [F04] [D] [G] – [ ] – **XJH01**

① ② ③ ④ ⑤ ⑥

② Тип фильтра

	Описание	Характеристики	Доступнные комбинации опций		
			D	G	W
Q	Водоотделитель циклонного типа	Отделение капель воды и крупных частиц Эффективность отделения влаги: **85%**	•	–	•
C	Магистральный фильтр	Номинальная тонкость фильтрации: **3 мкм** Содержание масла на выходе: **до 6 мг/м³** Эффективность фильтрации: **99%**	•	•	•
T	Микрофильтр	Номинальная тонкость фильтрации: **1 мкм** Содержание масла на выходе: до **1.2 мг/м³** Эффективность фильтрации: **99%**	•	•	•
A	Субмикрофильтр	Номинальная тонкость фильтрации: **0.01 мкм** Содержание масла на выходе: **до 0.012 мг/м³** Эффективность фильтрации: **99.9%**	•	•	•
AA	Супермикрофильтр	Номинальная тонкость фильтрации: **0.01 мкм** Содержание масла на выходе: **до 0.0012 мг/м³** Эффективность фильтрации: **99.9%**	–	•	–
H	Фильтр-запахопоглотитель	Номинальная тонкость фильтрации: **0.01 мкм** Содержание масла на выходе: **до 0.0012 мг/м³** Эффективность фильтрации: **99.9%**	–	•	–
F	Пылевой фильтр [1]	Номинальная тонкость фильтрации: **1 мкм** Эффективность фильтрации: **99.99%**	–	•	–
FF	Высокоэффективный пылевой фильтр [1]	Номинальная тонкость фильтрации: **0.01 мкм** Эффективность фильтрации: **99.99%**	–	•	–

1 Пылевые фильтры позволяют с высокой эффективностью улавливать мелкую пыль после адсорбционных осушителей.
2 Водоотделитель циклонного типа (опция Q) недоступен для типоразмеров 02, 03 и 04.

① Типоразмер

③ Присоединительная резьба

	Расход, норм. л/мин	F01 G1/8"	F02 G1/4"	F03 G3/8"	F04 G1/2"	F06 G3/4"	F10 G1"	F14 G1 1/2"	F20 G2"	Вес, кг
02	200	•	–	–	–	–	–	–	–	0.8
03	300	–	•	–	–	–	–	–	–	
04	400	–	–	•	–	–	–	–	–	
05	500	–	–	–	•	•	•	–	–	1.2
10	1000	–	–	–	•	•	•	–	–	1.35
20	2000	–	–	–	•	•	•	–	–	1.5
26	2600	–	–	–	•	•	•	–	–	1.6
35	3500	–	–	–	–	–	•	•	–	3.2
55	5500	–	–	–	–	–	•	•	–	3.5
75	7500	–	–	–	–	–	–	•	–	3.7
107	10700	–	–	–	–	–	–	•	•	4.0

④ Отвод конденсата (опция)

–	Вручную
D	Н.О автоматический Конденсатоотводчик [3]

⑤ Манометр (опция)

–	Без манометра
G	Дифференциальный манометр

⑥ Резервуар (опция)

–	Стандартный
W	С указателем уровня [4]

3 Н.О. конденсатоотводчик свободно сливает конденсат при отсутствии давления и автоматически закрывается при подаче давления в систему.
4 Расположение смотрового окна: поток слева направо: сзади (для опции «Q» — спереди); поток справа налево: спереди (для опции «Q» — сзади).

Принадлежности и сменные детали (для отдельного заказа) [1]

Описание	Артикул сменной детали	Материал
Шаровой кран	**VSF100-XJH01**	Латунь
Внутренний автоматический конденсатоотводчик	**ADF15-XJH01**	Нейлон
Внешний автоматический конденсатоотводчик	**ADD25-XJH01**	Корпус: алюминий
Дифференциальный манометр	**GD30-XJH01**	Корпус: пластик
Фильтрующие элементы	См. на с.11	—
Смотровое окно (только для замены неисправного)	**LW100-XJH01**	—

1 Более подробная информация приведена на с.11.

Технические характеристики

Характеристики фильтрации

Модель	**AFLZ-Q**	**AFLZ-C**	**AFLZ-T**	**AFLZ-A**
Тип	Водоотделитель	Магистральный фильтр	Микрофильтр	Субмикрофильтр
Принцип действия	Циклонный	Коалесцентный		
Эффективность фильтрации	85% [2]	99%	99%	99.9%
Тонкость фильтрации	—	3 мкм	1 мкм	0.01 мкм
Содержание масла на выходе	—	≤ 6 мг/м³	≤ 1.2 мг/м³	≤ 0.012 мг/м³

Модель	**AFLZ-AA**	**AFLZ-H**	**AFLZ-F**	**AFLZ-FF**
Тип	Супермикрофильтр	Фильтр-запахопоглотитель	Пылевой фильтр	Высокоэффективный пылевой фильтр
Принцип действия	Коалесцентный		Механический	
Эффективность фильтрации	99.9%	99.9%	99.99%	99.99%
Тонкость фильтрации	0.01 мкм	0.01 мкм	1 мкм	0.01 мкм
Содержание масла на выходе	≤ 0.0012 мг/м³	≤ 0.0012 мг/м³	—	—

Общие характеристики

Рабочая среда	Сжатый воздух
Максимальное рабочее давление	1.6 МПа
Минимальное рабочее давление	0.2 МПа
Испытательное давление	2.0 МПа
Расход [3]	200 ~ 10700 норм. л/мин
Присоединение (вход / выход)	G1/8" ~ G2"
Отвод дренажа	Автоматический внутренний конденсатоотводчик (Rc1/8") или шаровый кран (G1/2" внутр. резьба)
Срок службы фильтрующего элемента	1 год или при достижении перепада давления больше 0.07 МПа
Рабочая температура	+5 ~ 65 °C
Материал	Алюминиевый сплав

2 Для водоотделителя AFLZ-Q указана эффективность влагоотделения.
3 Расход указан при давлении на входе 0.7 МПа.

Таблица поправочных коэффициентов

Минимальное входное давление, МПа	0.2	0.3	0.4	0.5	0.6	**0.7**	0.8	0.9	1.0	1.2	1.4	1.6
Поправочный коэффициент	0.38	0.50	0.62	0.75	0.87	**1.0**	1.12	1.24	1.37	1.62	1.86	2.11

Если давление в системе отличается от 0.7 МПа, то необходимо воспользоваться поправочным коэффициентом.
Например, если в системе минимальное давление составляет 1.0 МПа, а расход 8 000 норм. л/мин, то максимальный расчетный расход составит 8 000/1.37=5 840 норм. л/мин, что соответствует типоразмеру AFLZ75.
Если в системе минимальное давление составляет 0.3 МПа и расход 2000 норм. л/мин, то максимальный расчетный расход составит 2 000/0.5=4 000 норм. л/мин, что соответствует типоразмеру AFLZ55.
Типоразмер фильтра выбирается ближайший, превышающий полученное значение расхода.

Принцип действия и конструкция

Водоотделитель циклонного типа AFLZ-Q

Поз.	Описание	Материал
1	Корпус	Алюминий
2	Резервуар	Алюминий
3	Фильтрующий элемент	—
4	Дефлектор	Нейлон
5	Шаровый кран	Латунь
6	Автоматически конденсатоотводчик (Н.О.) [1]	Нейлон

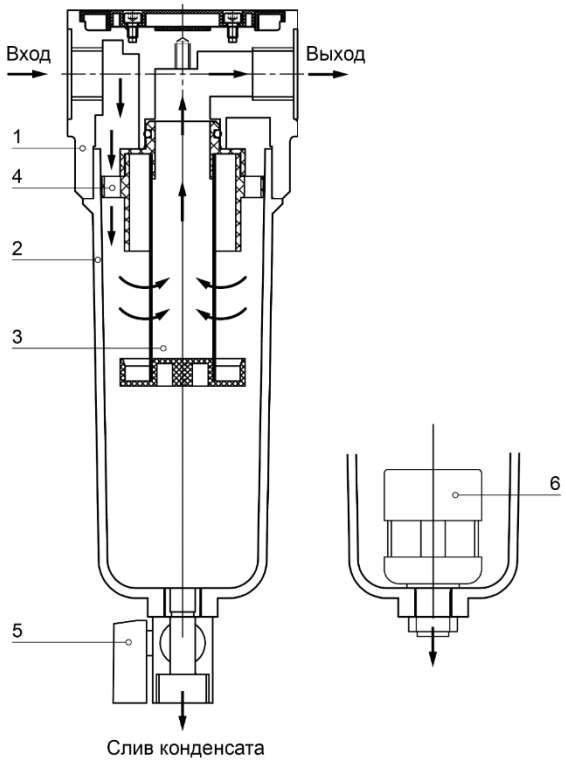

Исполнение с ручным сливом | **Исполнение с авт. конденсатоотводчиком**

Фильтры коалесцентного типа AFLZ-C / AFLZ-T / AFLZ-ZA/ AFLZ-ZAA/ AFLZ-H

Поз.	Описание	Материал
1	Корпус	Алюминий
2	Резервуар	Алюминий
3	Фильтрующий элемент	—
4	Шаровый кран	Латунь
5	Автоматически конденсатоотводчик (Н.О.) [1]	Нейлон

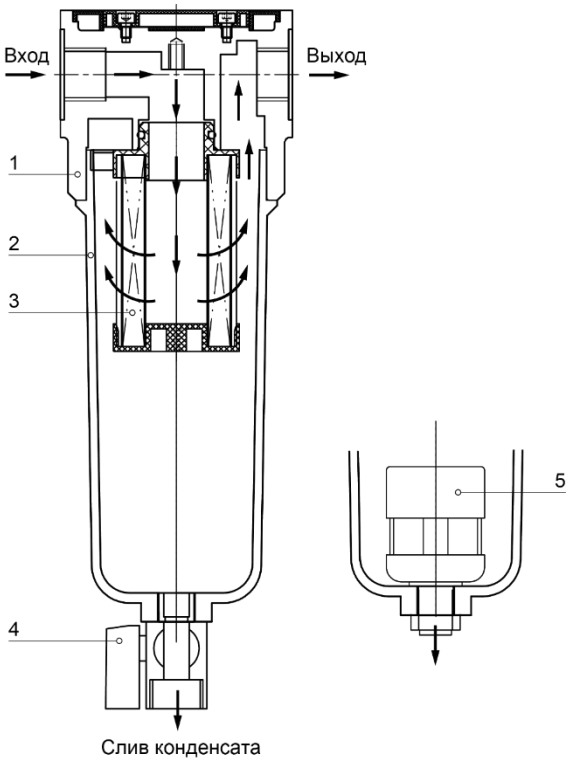

Исполнение с ручным сливом | **Исполнение с авт. конденсатоотводчиком**

1 Нормально-открытый конденсатоотводчик свободно сливает конденсат при отсутствии давления и автоматически закрывается при подаче давления в систему.

Размеры

AFLZ -Q / -C /-T / -ZA / -ZAA / -H / F / FF [1]

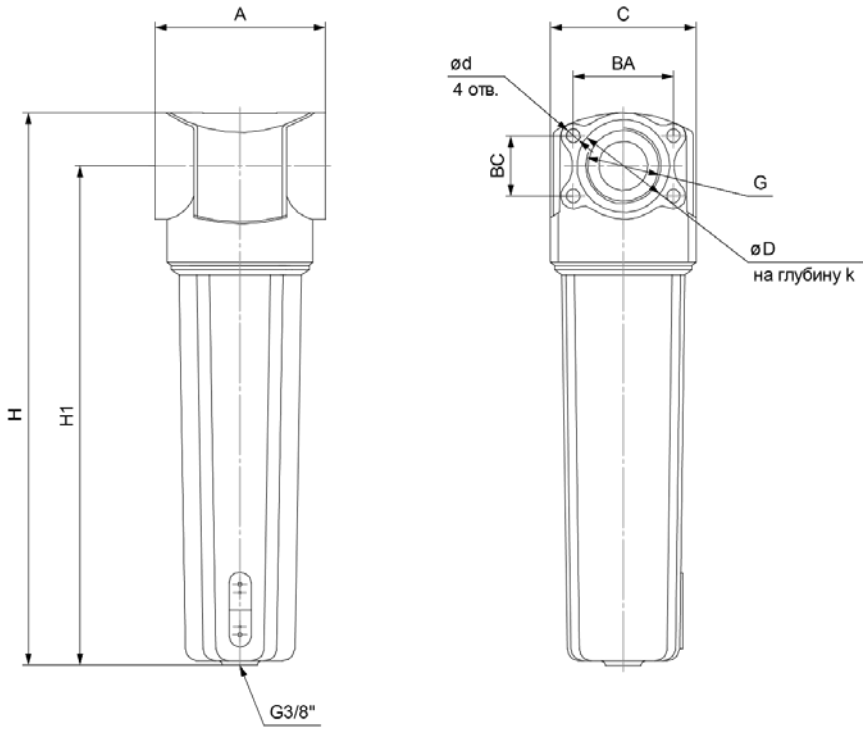

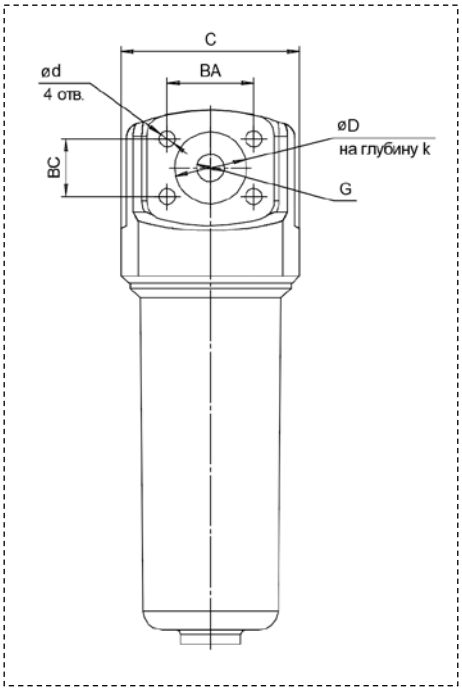

Вид сбоку для типоразмеров AFLZ02 ~ 04

[мм]

Модель	G	H	H1	A	C	BA	BC	d	D	k
AFLZ02	G1/8"	222	198	82	74	36	24	6.8	30	2
AFLZ03	G1/4"	222	198	82	74	36	24	6.8	30	2
AFLZ04	G3/8"	222	198	82	74	36	24	6.8	30	2
AFLZ05	G1/2"	242	217	92	86	46	24	8.8	36	1.2
	G3/4"	242	217	92	86	46	24	8.8	36	1.2
	G1"	251	220	92	86	53	31	8.8	43	1.2
AFLZ10	G1/2"	242	217	92	86	46	24	8.8	36	1.2
	G3/4"	243	217	92	86	46	24	8.8	36	1.2
	G1"	251	220	92	86	53	31	8.8	43	1.2
AFLZ20	G1/2"	312	287	92	86	46	24	8.8	36	1.2
	G3/4"	312	287	92	86	46	24	8.8	36	1.2
	G1"	321	290	92	86	53	31	8.8	43	1.2
AFLZ26	G1/2"	312	287	92	86	46	24	8.8	36	1.2
	G3/4"	312	287	92	86	46	24	8.8	36	1.2
	G1"	321	290	92	86	53	31	8.8	43	1.2
AFLZ35	G1"	360	319	126	116	72	38	11	62	1.2
	G1 1/2"	360	319	126	116	72	38	11	62	1.2
AFLZ55	G1"	360	319	126	116	72	38	11	62	1.2
	G1 1/2"	360	319	126	116	72	38	11	62	1.2
AFLZ75	G1 1/2"	430	389	126	116	72	38	11	62	1.2
	G2"	440	398	136	116	80	48	11	74	1.2
AFLZ107	G1 1/2"	430	389	126	116	72	38	11	62	1.2
	G2"	440	398	136	116	80	48	11	74	1.2

1 На чертеже приведены размеры корпуса и резервуара без опций и принадлежностей (без манометра, ручного слива, автоматического конденсатоотводчика). Размеры с опциями и принадлежностями приведены на следующей странице.

Размеры

Исполнение с манометром

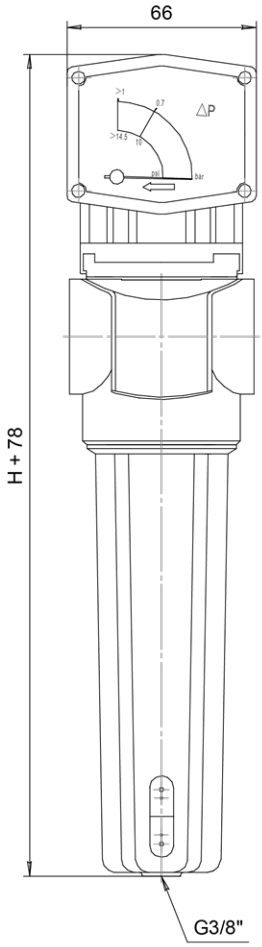

Исполнение с внешним конденсатоотводчиком

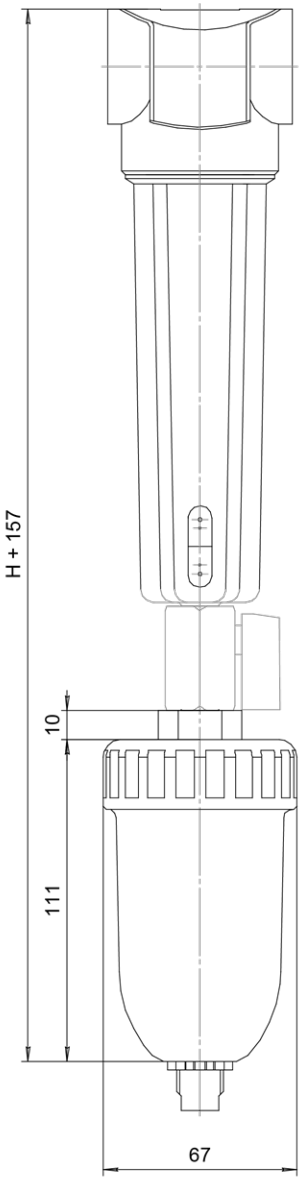

Исполнение с ручным сливом (шаровой кран)

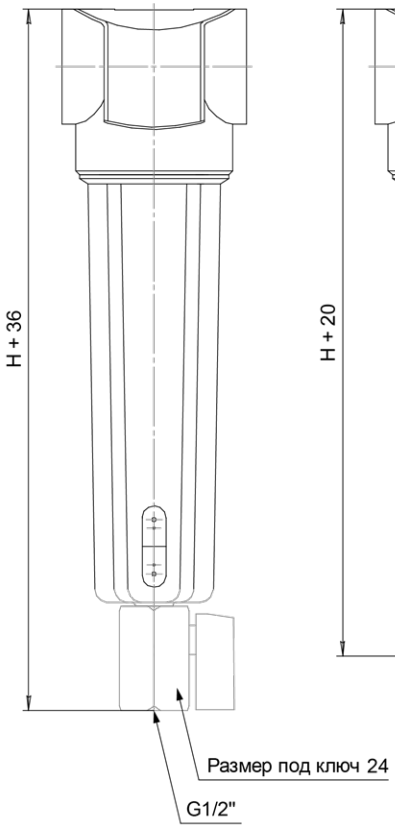

Исполнение с авт. конденсатоотводчиком (внутренний)

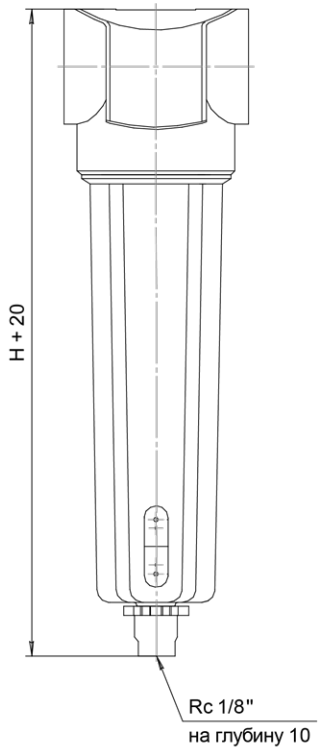

Сменные детали и принадлежности для серии AFLZ-□-XJH01

Принадлежности (для отдельного заказа)

Артикул	VSF100-XJH01	ADF15-XJH01	ADD25-XJH01	GD30-XJH01	LW100-XJH01
Описание	Шаровой кран	Внутренний автоматический конденсатоотводчик	Внешний автоматический конденсатоотводчик	Дифференциальный манометр	Смотровое окно
Внешний вид					
Материал	Латунь	Нейлон	Алюминий	Пластик	Поликарбонат [1]
Примечание	Резьба на выходе крана G1/2" (внутренняя)	Резьба на выходе Rc1/8" (внутренняя)	Резьба на входе G1/2" (наружная) Резьба на выходе Rc1/8" (внутренняя)	Циферблат с двух сторон	Заказывается только для замены неисправного смотрового окна

1 Во избежание повреждений не допускайте ударов и чрезмерных механических нагрузок. Не рекомендуется использовать фильтр/водоотделитель со смотровым окном при наличии в окружающей атмосфере химических примесей, а также при постоянных циклических нагрузках (частые сброс и подача сжатого воздуха).

Фильтрующий элемент (сменная деталь)

Срок службы фильтрующего элемента составляет 1 год либо при достижении перепада давления на дифференциальном манометре больше 0.07 МПа.

Фильтр-элемент для циклонного водоотделителя AFLZ-Q-XJH01

Типоразмер	Артикул фильтр-элемента *	Степень очистки	Материал
05	**AFLZ-Q-EL05-XJH01**	Отделение капель воды, масла и крупных частиц	—
10	**AFLZ-Q-EL10-XJH01**		
20	**AFLZ-Q-EL20-XJH01**		
26	**AFLZ-Q-EL26-XJH01**		
35	**AFLZ-Q-EL35-XJH01**		
55	**AFLZ-Q-EL55-XJH01**		
75	**AFLZ-Q-EL75-XJH01**		
107	**AFLZ-Q-EL107-XJH01**		



* В состав входит фильтр-элемент, уплотнение фильтр-элемента и уплотнение резервуара.

Фильтрующий элемент (сменная деталь)

Фильтр-элемент для магистрального фильтра AFLZ-C-XJH01

Типоразмер	Артикул фильтр-элемента *	Тонкость фильтрации	Фильтрующий материал
02	**AFLZ-C-EL02-XJH01**	3 мкм 6 мг/м³ (отделение твердых частиц и эмульсии)	Стекловолокно (намотанный)
03	**AFLZ-C-EL03-XJH01**		
04	**AFLZ-C-EL04-XJH01**		
05	**AFLZ-C-EL05-XJH01**		
10	**AFLZ-C-EL10-XJH01**		
20	**AFLZ-C-EL20-XJH01**		
26	**AFLZ-C-EL26-XJH01**		
35	**AFLZ-C-EL35-XJH01**		
55	**AFLZ-C-EL55-XJH01**		
75	**AFLZ-C-EL75-XJH01**		
107	**AFLZ-C-EL107-XJH01**		



* В состав входит фильтр-элемент, уплотнение фильтр-элемента и уплотнение резервуара.

Фильтр-элемент для микрофильтра AFLZ-T-XJH01

Типоразмер	Артикул фильтр-элемента *	Тонкость фильтрации	Материал
02	**AFLZ-T-EL02-XJH01**	1 мкм 1.2 мг/м³ (отделение масла, воды, твердых частиц)	Стекловолокно (гофрированный)
03	**AFLZ-T-EL03-XJH01**		
04	**AFLZ-T-EL04-XJH01**		
05	**AFLZ-T-EL05-XJH01**		
10	**AFLZ-T-EL10-XJH01**		
20	**AFLZ-T-EL20-XJH01**		
26	**AFLZ-T-EL26-XJH01**		
35	**AFLZ-T-EL35-XJH01**		
55	**AFLZ-T-EL55-XJH01**		
75	**AFLZ-T-EL75-XJH01**		
107	**AFLZ-T-EL107-XJH01**		



* В состав входит фильтр-элемент, уплотнение фильтр-элемента и уплотнение резервуара.

Фильтр-элемент для субмикрофильтра AFLZ-A-XJH01

Типоразмер	Артикул фильтр-элемента *	Тонкость фильтрации	Материал
02	**AFLZ-A-EL02-XJH01**	0.01 мкм 0.012 мг/м³ (отделение масла, воды, твердых частиц)	Стекловолокно (гофрированный)
03	**AFLZ-A-EL03-XJH01**		
04	**AFLZ-A-EL04-XJH01**		
05	**AFLZ-A-EL05-XJH01**		
10	**AFLZ-A-EL10-XJH01**		
20	**AFLZ-A-EL20-XJH01**		
26	**AFLZ-A-EL26-XJH01**		
35	**AFLZ-A-EL35-XJH01**		
55	**AFLZ-A-EL55-XJH01**		
75	**AFLZ-A-EL75-XJH01**		
107	**AFLZ-A-EL107-XJH01**		



* В состав входит фильтр-элемент, уплотнение фильтр-элемента и уплотнение резервуара.

Фильтрующий элемент (сменная деталь)

Фильтр-элемент для супермикрофильтра AFLZ-AA-XJH01

Типоразмер	Артикул фильтр-элемента *	Тонкость фильтрации	Материал
02	**AFLZ-AA-EL02-XJH01**	0.01 мкм 0.0012 мг/м³ (отделение масла, воды, твердых частиц)	Стекловолокно (гофрированный)
03	**AFLZ-AA-EL03-XJH01**		
04	**AFLZ-AA-EL04-XJH01**		
05	**AFLZ-AA-EL05-XJH01**		
10	**AFLZ-AA-EL10-XJH01**		
20	**AFLZ-AA-EL20-XJH01**		
26	**AFLZ-AA-EL26-XJH01**		
35	**AFLZ-AA-EL35-XJH01**		
55	**AFLZ-AA-EL55-XJH01**		
75	**AFLZ-AA-EL75-XJH01**		
107	**AFLZ-AA-EL107-XJH01**		



* В состав входит фильтр-элемент, уплотнение фильтр-элемента и уплотнение резервуара.

Фильтр-элемент для фильтра-запахопоглотителя AFLZ-H-XJH01

Типоразмер	Артикул фильтр-элемента *	Тонкость фильтрации	Материал
02	**AFLZ-H-EL02-XJH01**	0.01 мкм 0.0012 мг/м³ (поглащение масляных паров и запахов)	Стекловолокно (намотанный)
03	**AFLZ-H-EL03-XJH01**		
04	**AFLZ-H-EL04-XJH01**		
05	**AFLZ-H-EL05-XJH01**		
10	**AFLZ-H-EL10-XJH01**		
20	**AFLZ-H-EL20-XJH01**		
26	**AFLZ-H-EL26-XJH01**		
35	**AFLZ-H-EL35-XJH01**		
55	**AFLZ-H-EL55-XJH01**		
75	**AFLZ-H-EL75-XJH01**		
107	**AFLZ-H-EL107-XJH01**		



* В состав входит фильтр-элемент, уплотнение фильтр-элемента и уплотнение резервуара.

Фильтр-элемент для пылевого фильтра AFLZ-F-XJH01

Типоразмер	Артикул фильтр-элемента *	Тонкость фильтрации	Материал
02	**AFLZ-F-EL02-XJH01**	1 мкм (защита от пыли)	Стекловолокно (намотанный)
03	**AFLZ-F-EL03-XJH01**		
04	**AFLZ-F-EL04-XJH01**		
05	**AFLZ-F-EL05-XJH01**		
10	**AFLZ-F-EL10-XJH01**		
20	**AFLZ-F-EL20-XJH01**		
26	**AFLZ-F-EL26-XJH01**		
35	**AFLZ-F-EL35-XJH01**		
55	**AFLZ-F-EL55-XJH01**		
75	**AFLZ-F-EL75-XJH01**		
107	**AFLZ-F-EL107-XJH01**		



* В состав входит фильтр-элемент, уплотнение фильтр-элемента и уплотнение резервуара.

Фильтрующий элемент (сменная деталь)

Фильтр-элемент для высокоэффективного пылевого фильтра AFLZ-FF-XJH01

Типоразмер	Артикул фильтр-элемента *	Тонкость фильтрации	Материал
02	**AFLZ-FF-EL02-XJH01**	0.01 мкм (защита от пыли)	Стекловолокно (намотанный)
03	**AFLZ-FF-EL03-XJH01**		
04	**AFLZ-FF-EL04-XJH01**		
05	**AFLZ-FF-EL05-XJH01**		
10	**AFLZ-FF-EL10-XJH01**		
20	**AFLZ-FF-EL20-XJH01**		
26	**AFLZ-FF-EL26-XJH01**		
35	**AFLZ-FF-EL35-XJH01**		
55	**AFLZ-FF-EL55-XJH01**		
75	**AFLZ-FF-EL75-XJH01**		
107	**AFLZ-FF-EL107-XJH01**		



* В состав входит фильтр-элемент, уплотнение фильтр-элемента и уплотнение резервуара.

Комплекты для монтажа для серии AFLZ-☐-XJH01



Комплекты для модульного монтажа на шпильках и кронштейнах

Для модульного монтажа **на шпильках** заказывается только комплект шпилек.
Для модульного монтажа **на кронштейнах** заказывается комплект шпилек и отдельно комплект кронштейнов.

Типоразмер	Присоединение фильтра		Комплект шпилек [1]				Комплект кронштейнов (2 шт.)
			1 секция [2]	Модульный монтаж			
				2 секции	3 секции	4 секции	
02 / 03 / 04	F01	G1/8"	**AFLZ-MC1-1-XJH01**	**AFLZ-MC1-2-XJH01**	**AFLZ-MC1-3-XJH01**	**AFLZ-MC1-4-XJH01**	**AFLZ-BR1-XJH01**
	F02	G1/4"					
	F03	G3/8"					
05 / 10 / 20 / 26	F04	G1/2"	**AFLZ-MC2-1-XJH01**	**AFLZ-MC2-2-XJH01**	**AFLZ-MC2-3-XJH01**	**AFLZ-MC2-4-XJH01**	**AFLZ-BR2-XJH01**
	F06	G3/4"	**AFLZ-MC2-1-XJH01**	**AFLZ-MC2-2-XJH01**	**AFLZ-MC2-3-XJH01**	**AFLZ-MC2-4-XJH01**	
	F10	G1"	**AFLZ-MC3-1-XJH01**	**AFLZ-MC3-2-XJH01**	**AFLZ-MC3-3-XJH01**	**AFLZ-MC3-4-XJH01**	**AFLZ-BR3-XJH01**
35 / 55	F10	G1"	**AFLZ-MC4-1-XJH01**	**AFLZ-MC4-2-XJH01**	**AFLZ-MC4-3-XJH01**	**AFLZ-MC4-4-XJH01**	**AFLZ-BR4-XJH01**
	F14	G1 1/2"	**AFLZ-MC4-1-XJH01**	**AFLZ-MC4-2-XJH01**	**AFLZ-MC4-3-XJH01**	**AFLZ-MC4-4-XJH01**	
75 / 107	F14	G1 1/2"	**AFLZ-MC4-1-XJH01**	**AFLZ-MC4-2-XJH01**	**AFLZ-MC4-3-XJH01**	**AFLZ-MC4-4-XJH01**	
107	F20	G2"	**AFLZ-MC5-1-XJH01**	**AFLZ-MC5-2-XJH01**	**AFLZ-MC5-3-XJH01**	**AFLZ-MC5-4-XJH01**	**AFLZ-BR5-XJH01**

1 В комплект поставки входят шпильки (4 шт.), гайки (8 шт.), шайбы (8 шт.) и прокладки.(количество секций N - 1).

2 В комплект поставки шпилек для 1 секции прокладки не входят.

Пример заказа для модульного монтажа на кронштейнах



Для модульного монтажа трех фильтров типоразмера AFLZ26
с присоединительной резьбой G3/4" (F06) необходимо заказать:

1 комплект шпилек **AFLZ-MC2-3-XJH01** и 1 комплект кронштейнов **AFLZ-BR2-XJH01**.

В 1 комплект **AFLZ-MC2-3-XJH01** входят: 4 шпильки, 8 гаек, 8 шайб
и 2 прокладки (прокладки устанавливаются между фильтрами).

В 1 комплект кронштейнов **AFLZ-BR2-XJH01** входят 2 кронштейна.

Комплекты для модульного монтажа на фланцах

Типоразмер	Присоединение фильтра		Комплект шпилек и фланцев [1]			
			1 секция	Модульный монтаж		
				2 секции	3 секции	4 секции
05 / 10 / 20 / 26	F04	G1/2" (DN15)	**AFLZ-FL2-1-1-XJH01**	**AFLZ-FL2-2-1-XJH01**	**AFLZ-FL2-3-1-XJH01**	**AFLZ-FL2-4-1-XJH01**
	F06	G3/4"(DN20)	**AFLZ-FL2-1-2-XJH01**	**AFLZ-FL2-2-2-XJH01**	**AFLZ-FL2-3-2-XJH01**	**AFLZ-FL2-4-2-XJH01**
	F10	G1" (DN25)	**AFLZ-FL3-1-1-XJH01**	**AFLZ-FL3-2-1-XJH01**	**AFLZ-FL3-2-2-XJH01**	**AFLZ-FL3-2-3-XJH01**
35 / 55	F10	G1" (DN25)	**AFLZ-FL4-1-1-XJH01**	**AFLZ-FL4-2-1-XJH01**	**AFLZ-FL4-3-1-XJH01**	**AFLZ-FL4-4-1-XJH01**
	F14	G1 1/2" (DN40)	**AFLZ-FL4-1-2-XJH01**	**AFLZ-FL4-2-2-XJH01**	**AFLZ-FL4-3-2-XJH01**	**AFLZ-FL4-4-2-XJH01**
75 / 107	F14	G1 1/2" (DN40)	**AFLZ-FL4-1-2-XJH01**	**AFLZ-FL4-2-2-XJH01**	**AFLZ-FL4-3-2-XJH01**	**AFLZ-FL4-4-2-XJH01**
107	F20	G2" (DN50)	**AFLZ-FL5-1-XJH01**	**AFLZ-FL5-2-XJH01**	**AFLZ-FL5-3-XJH01**	**AFLZ-FL5-4-XJH01**

1 В комплект поставки входят фланцы (2 шт.), шпильки (4 шт.), гайки (8 шт.), шайбы (8 шт.) и прокладки (количество секций N+1).

Пример заказа для модульного монтажа на фланцах



Для модульного монтажа четырех фильтров типоразмера AFLZ26 с присоединительной резьбой G3/4" (F06) необходимо заказать:

1 комплект **AFLZ-FL2-4-2-XJH01**.

В 1 комплект **AFLZ-FL2-4-2-XJH01** входят: 2 фланца, 4 шпильки, 8 гаек, 8 шайб и 5 прокладок (прокладки устанавливаются между фильтрами).

Размеры модульного монтажа на шпильках, на кронштейнах

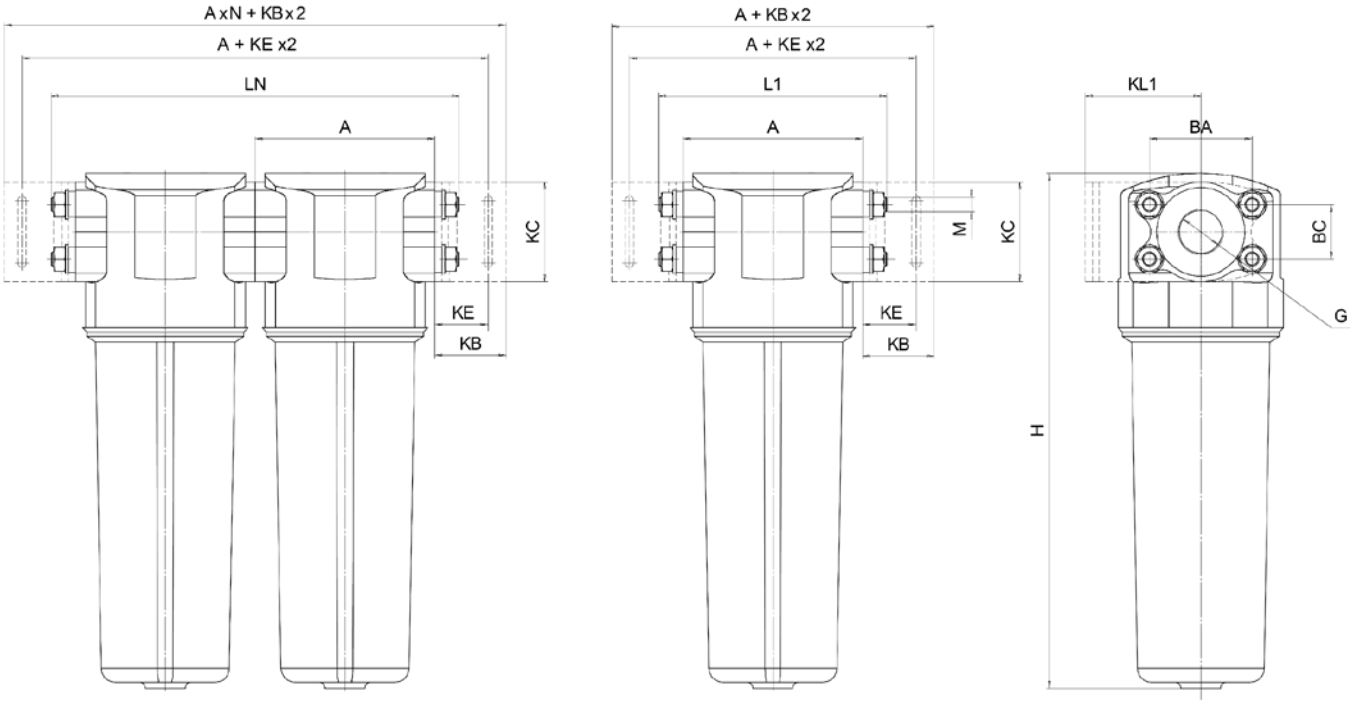

[мм]

Типоразмер	G	A	H	BA	BC	KC	KL1	KB	KE	L1	LN			M
											Количество секций			
											2	3	4	
AFLZ02	G1/8"	82	222	36	24	48	45	30	19	105	187	269	351	M6
AFLZ03	G1/4"													
AFLZ04	G3/8"													
AFLZ05	G1/2"	92	242	46	24	51	51.5		15	118	210	302	394	M8
	G3/4"		242	46	24	51	51.5							
	G1"		251	53	31	58	70							
AFLZ10	G1/2"		242	46	24	51	51.5							
	G3/4"		243	46	24	51	51.5							
	G1"		251	53	31	58	70							
AFLZ20	G1/2"		312	46	24	51	51.5							
	G3/4"		312	46	24	51	51.5							
	G1"		321	53	31	58	70							
AFLZ26	G1/2"		312	46	24	51	51.5							
	G3/4"		312	46	24	51	51.5							
	G1"		321	53	31	58	70							
AFLZ35	G1"	126	360	72	38	70	81	50	37.5	160	286	412	538	M10
	G1 1/2"													
AFLZ55	G1"													
	G1 1/2"													
AFLZ75	G1 1/2"		430											
	G2"	136	440	80	48	85	100	64.5	47.5	170	306	442	578	
AFLZ107	G1 1/2"	126	430	72	38	70	81	50	37.5	160	286	412	538	
	G2"	136	440	80	48	85	100	64.5	47.5	170	306	442	578	

Размеры модульного монтажа на фланцах

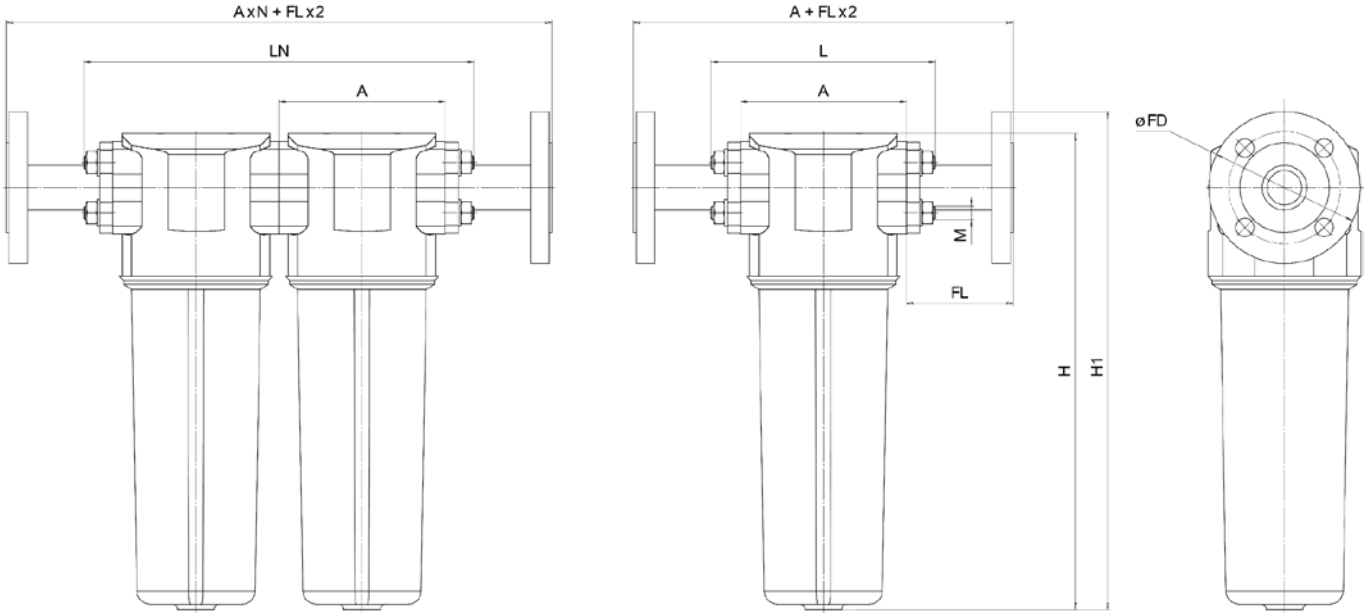

[мм]

Типоразмер	G	DN	A	H	H1	BA	BC	FL	FD	L	LN			M
											Количество секций			
											2	3	4	
AFLZ05	G1/2"	DN15	92	242	245.5	46	24	81	95	132	224	316	408	M8
	G3/4"	DN20		242	250.5	46	24		105					
	G1"	DN25		251	255.5	53	31		115					
AFLZ10	G1/2"	DN15		242	264.5	46	24		95					
	G3/4"	DN20		243	269.5	46	24		105					
	G1"	DN25		251	277.5	53	31		115					
AFLZ20	G1/2"	DN15		312	264.5	46	24		95					
	G3/4"	DN20		312	269.5	46	24		105					
	G1"	DN25		321	277.5	53	31		115					
AFLZ26	G1/2"	DN15		312	334.5	46	24		95					
	G3/4"	DN20		312	339.5	46	24		105					
	G1"	DN25		321	347.5	53	31		115					
AFLZ35	G1"	DN25	126	360	344.5	72	38		115	170	296	422	548	M10
	G1 1/2"	DN40		360	362	72	38		150					
AFLZ55	G1"	DN25		360	347.5	72	38		115					
	G1 1/2"	DN40		360	394	72	38		150					
AFLZ75	G1 1/2"	DN40		430	394	72	38		150					
	G2"	DN50	136	440	401.5	80	48	110	165	180	316	452	588	
AFLZ107	G1 1/2"	DN40	126	430	394	72	38	81	150	170	296	422	548	
	G2"	DN50	136	440	471.5	80	48	110	165	180	316	452	588	

Размеры кронштейнов

AFLZ-BR□-XJH01

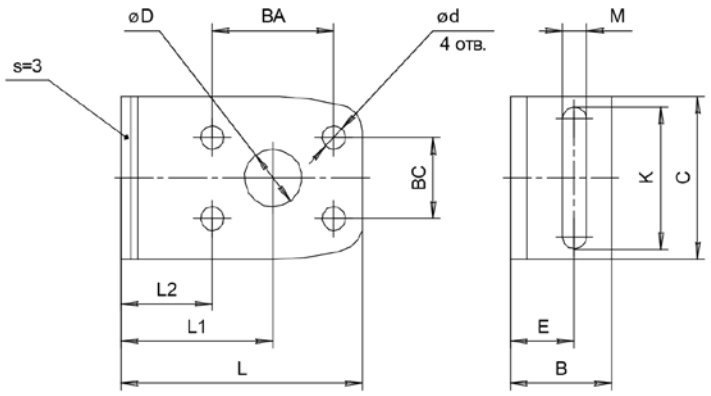

[мм]

Модель	L	B	C	L1	D	L2	BA	BC	d	K	E	M
AFLZ-BR1-XJH01	71.5	30	48	45	17	27	36	24	7	35	19	7
AFLZ-BR2-XJH01	83		51	51.5	36	28.5	46	24	8.5	40	15	6
AFLZ-BR3-XJH01	104.5		58	70	44	43.5	53	31	8.8		15	6

AFLZ-BR4-XJH01

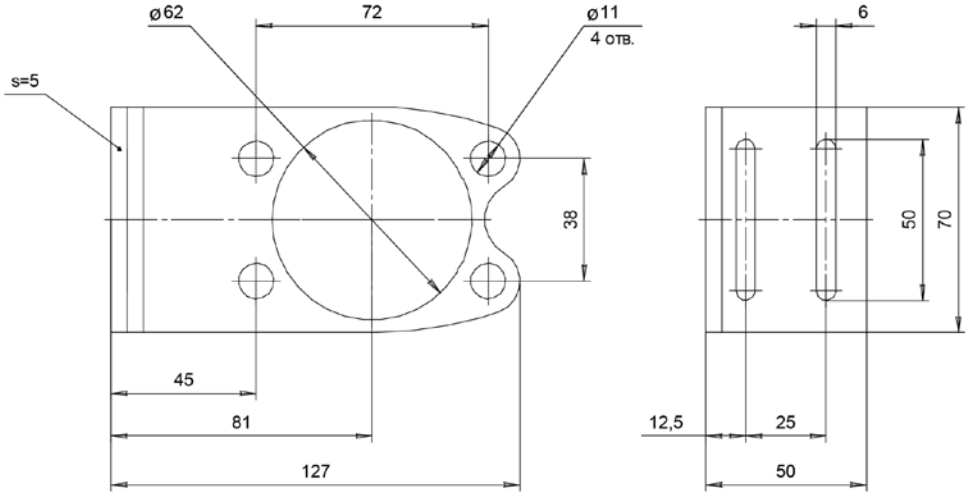

AFLZ-BR5-XJH01

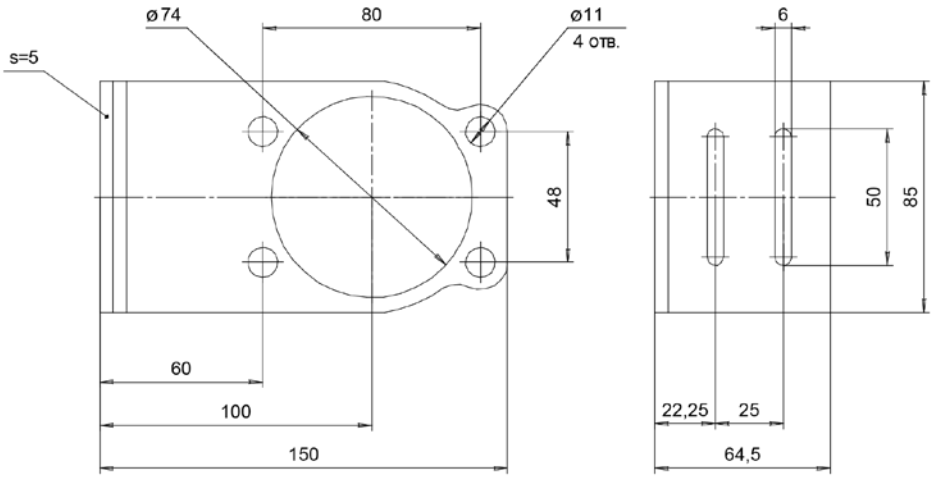

Размеры фланцев

Фланцы соответствуют стандарту HG/T 20592

DN15 ~ DN25 (G1/2" ~ G1")

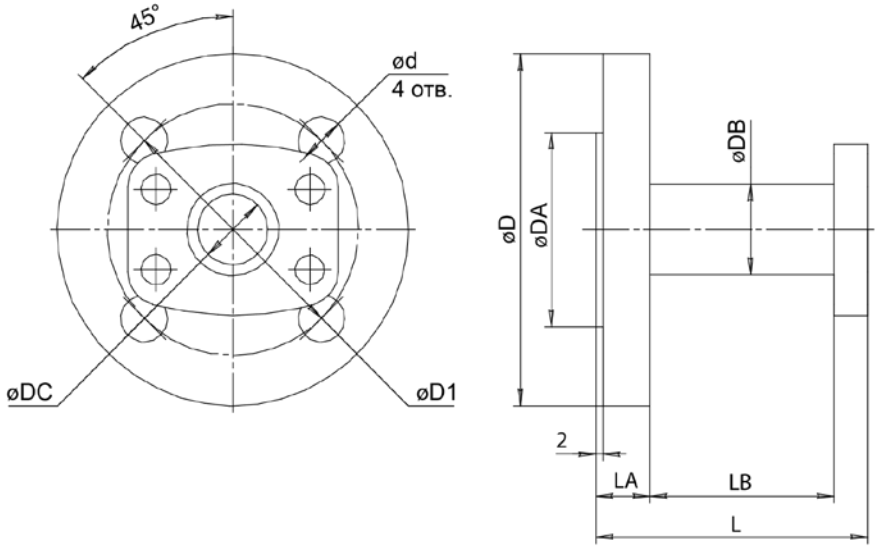

[мм]

Размер фланца	D	D1	d	L	LA	LB	DA	DB	DC
DN15 (G1/2")	95	65	14	81	14	57	45	22	16
DN20 (G3/4")	105	75			16	55	58	27	21
DN25 (G1")	115	85			16		68	31	26

Фланцы соответствуют стандарту HG/T 20592

DN25 ~ DN50

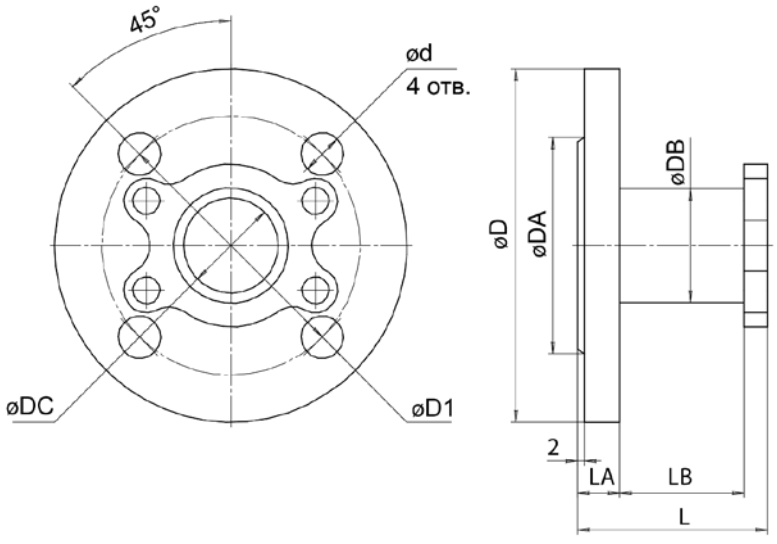

[мм]

Размер фланца	D	D1	d	L	LA	LB	DA	DB	DC
DN25 (G1")	115	85	14	81	14	55	68	34	26
DN40 (G1 1/2")	150	110	18		18	53	92	48.3	40.3
DN50 (G2")	165	125		110	19	81	102	57	49