КЛАПАНЫ СОЛЕНОИДНЫЕ
СЕРИЯ YCM, МОДЕЛИ 3/3K

Новинка

Модель 3 – нормально закрытый клапан (Н.З.)
Модель 3K – нормально открытый клапан (Н.О.)



Соленоидные клапаны модели 3/3K предназначены для перекрытия потоков среды (вода, воздух, масло, прочие жидкие и газовые среды, нейтральные к материалам клапана) в различных технологических процессах. Клапаны отличаются малым весом, широким диапазоном давлений и высоким быстродействием.

ОСНОВНЫЕ ХАРАКТЕРИСТИКИ

Тип клапана	соленоидный с пилотным управлением
Рабочая среда	вода, сжатый воздух, масло, прочие среды, совместимые с материалами корпуса и мембраны
Рабочая температура	в зависимости от материала уплотнения: -10°C ÷ 80°C (NBR) -30°C ÷ 120°C (EPDM) -20°C ÷ 150°C (Viton)
Рабочее давление	0,1 ÷ 16 бар
Присоединение	трубная цилиндрическая резьба, тип BSP (NPT по запросу)
Материал корпуса	латунь, нержавеющая сталь
Материал уплотнения	NBR, EPDM, Viton

Состав клапана

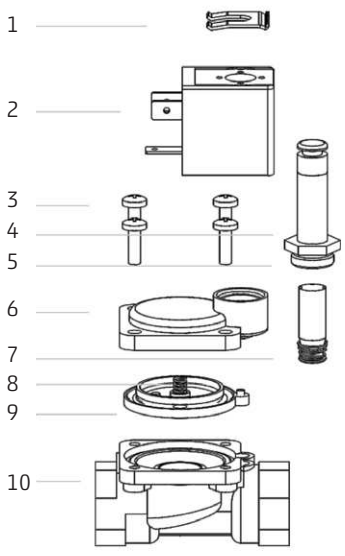

№ пп	Наименование	Материал
1	**Фиксатор соленоида**	Легированная сталь
2	**Соленоид**	-
3	**Винт**	Нержавеющая сталь SS304
4	**Анкер**	Нержавеющая сталь SS304
5	**Кольцо уплотнительное**	NBR
6	**Крышка клапана**	Латунь / Нержавеющая сталь
7	**Плунжер**	Легированная сталь
8	**Пружина плунжера**	Нержавеющая сталь SS304
9	**Диафрагма**	NBR / EPDM / VITON
10	**Корпус клапана**	Латунь / Нержавеющая сталь

КЛАПАНЫ МОДЕЛИ 3, НОРМАЛЬНО ЗАКРЫТЫЕ
СЕРИИ YCM

Модель клапана	Размер резьбы, G	DN, размер отверстия, мм	Cv клапана	Минимальное давление, MPa	Максимальное давление, MPa	Материал корпуса	Материал мембраны	Катушка	Тип разъема	Ремкомплект N = NBR, E = EPDM, V = Viton
YCM-3-120-3/8-GBN (E,V)	3/8″	12	2.77	0.01	1.6	Латунь, SS304*	NBR, EPDM, VITON	YCMC-SB61B-220V AC (10VA) YCMC-SB61B-110V AC (10VA) YCMC-SB61B-24V DC (10W) YCMC-SB61B-24V AC (10VA) YCMC-SB61B-12V DC (10W)	122-800	YCM-3-15-03-00N(E,V)
YCM-3-150-1/2-GBN (E,V)	1/2″	15	2.77	0.01	1.6					YCM-3-15-03-00N(E,V)
YCM-3-200-3/4-GBN (E,V)	3/4″	20	4.72	0.01	1.6					YCM-3-20-03-00N(E,V)
YCM-3-250-1-GBN (E,V)	1″	25	6.16	0.01	1.6					YCM-3-25-03-00N(E,V)
YCM-3-320-1 1/4-GBN (E,V)	1 1/4″	32	9.72	0.01	1.6					YCM-3-32-03-00N(E,V)
YCM-3-400-1 1/2-GBN (E,V)	1 1/2″	40	17.03	0.01	1.6					YCM-3-40-03-00N(E,V)

* Максимальный размер клапана из нержавеющей стали – 1″.

КЛАПАНЫ МОДЕЛИ 3K, НОРМАЛЬНО ОТКРЫТЫЕ
СЕРИИ YCM

Модель клапана	Размер резьбы, G	DN, размер отверстия, мм	Cv клапана	Минимальное давление, MPa	Максимальное давление, MPa	Материал корпуса	Материал мембраны	Катушка	Тип разъема	Ремкомплект N = NBR, E = EPDM, V = Viton
YCM-3K-120-3/8-GBN (E,V)	3/8″	12	2.77	0.01	0.8	Латунь, SS304*	NBR, EPDM, VITON	YCMC-SB61B-220V AC (10VA) YCMC-SB61B-110V AC (10VA) YCMC-SB61B-24V DC (10W) YCMC-SB61B-24V AC (10VA) YCMC-SB61B-12V DC (10W)	122-800	YCM-3-15-03-00N(E,V)
YCM-3K-150-1/2-GBN (E,V)	1/2″	15	2.77	0.01	0.8					YCM-3-15-03-00N(E,V)
YCM-3K-200-3/4-GBN (E,V)	3/4″	20	4.72	0.01	0.8					YCM-3-20-03-00N(E,V)
YCM-3K-250-1-GBN (E,V)	1″	25	6.16	0.01	0.8					YCM-3-25-03-00N(E,V)
YCM-3K-320-1 1/4-GBN (E,V)	1 1/4″	32	9.72	0.01	0.8					YCM-3-32-03-00N(E,V)
YCM-3K-400-1 1/2-GBN (E,V)	1 1/2″	40	17.03	0.01	0.8					YCM-3-40-03-00N(E,V)

* Максимальный размер клапана из нержавеющей стали – 1″.

СОЛЕНОИДНЫЕ КЛАПАНЫ – РАЗМЕРЫ
СЕРИИ YCM, МОДЕЛИ 3/3K



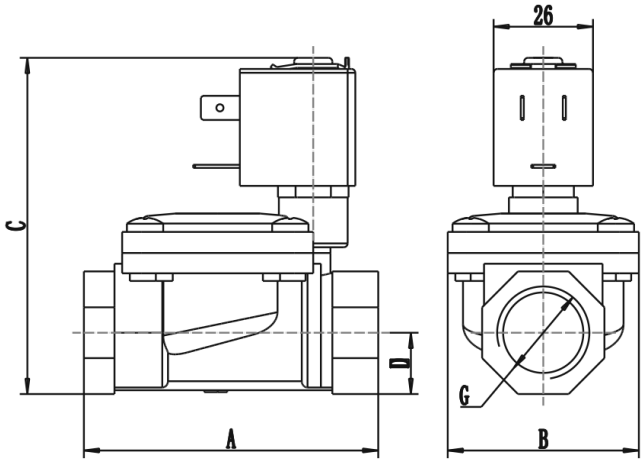

СЕРИЯ 3 НОРМАЛЬНО ЗАКРЫТЫЙ (NC)						
DN	Модель клапана	A	B	C	D	G
12	**YCM-3-120-3/8-GBN (E,V)**	64	40	80.2	13	3/8″
15	**YCM-3-150-1/2-GBN (E,V)**	64	40	80.2	13	1/2″
20	**YCM-3-200-3/4-GBN (E,V)**	77	50	88.3	16	3/4″
25	**YCM-3-250-1-GBN (E,V)**	84	56	94	20	1″
32	**YCM-3-320-1 1/4-GBN (E,V)**	98	69	102.8	24.5	1 1/4″
40	**YCM-3-400-1 1/2-GBN (E,V)**	126	90.6	123.5	27.5	1 1/2″

СЕРИЯ 3K НОРМАЛЬНО ОТКРЫТЫЙ (NO)						
DN	Модель клапана	A	B	C	D	G
12	**YCM-3K-120-3/8-GBN (E,V)**	64	40	82.2	13	3/8″
15	**YCM-3K-150-1/2-GBN (E,V)**	64	40	82.2	13	1/2″
20	**YCM-3K-200-3/4-GBN (E,V)**	77	50	90.3	16	3/4″
25	**YCM-3K-250-1-GBN (E,V)**	84	56	96	20	1″
32	**YCM-3K-320-1 1/4-GBN (E,V)**	98	69	104.8	24.5	1 1/4″
40	**YCM-3K-400-1 1/2-GBN (E,V)**	126	90.6	125.5	27.5	1 1/2″