Регулятор давления
Серия AR-XNT01



- Максимальное рабочее давление 1.7 МПа
- Присоединение от G1/4″ до G1″
- Расход до 8000 норм. л/мин

Номер для заказа

AR [2000] — [F02] [B] [G] — X425 — XNT01

① ② ③ ④

		Обознач.	Описание	① Типоразмер			
				2000	3000	4000	5000
②	Присоединение	**F02**	G1/4"	●	●	—	—
		F03	G3/8"	—	●	●	—
		F04	G1/2"	—	—	●	—
		F06	G3/4"	—	—	●	●
		F10	G1"	—	—	—	●
③	Крепежный угольник	**B**	С крепежным угольником	●	●	●	●
④	Манометр	**G**	С манометром	●	●	●	●

Технические характеристики

Модель	**AR2000**	**AR3000**	**AR4000**	**AR5000**
Присоединение	G1/4"	G1/4", G3/8"	G3/8", G1/2", G3/4"	G3/4", G1"
Номинальный расход, норм. л/мин	500	2500	6000	8000
Рабочая среда	Сжатый очищенный воздух			
Максимальное рабочее давление	1.7 МПа			
Испытательное давление	2 МПа			
Диапазон регулировки давления	0.05 ~ 1.7 МПа			
Рабочая температура	5 ~ 60 °C			
Присоединение манометра	G1/8"		G1/4"	
Материал корпуса	Алюминий			
Размер монтажной гайки	M28 x 1.5	M38 x 1.5	M42 x 1.5	M42 x 1.5
Вес	0.3 кг	0.5 кг	1.2 кг (1.25 кг)	1.8 кг

1 Номинальный расход указан при 0.7 МПа.
2 В круглых скобках приведен вес для AR4000-F06.

Размеры

AR2000 ~ 5000-XNT01

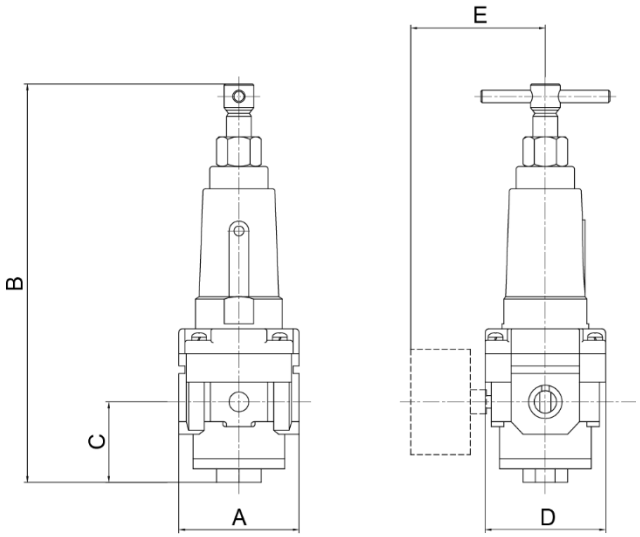

[мм]

Модель	Присоед.	A	B	C	D	E
AR2000	G1/8", G1/4"	40	118.5	18.5	40	50
AR3000	G1/4", G3/8"	53	175	35	53	54
AR4000	G3/8", G1/2"	70	198	37	70	58
AR4000-F06	G3/4"	75	202.5	39.5	70	61
AR5000	G3/4", G1"	90	218	49.5	90	68