INDUTECH

Регулятор давления
Серия AR-XLN01



Номер для заказа

AR [2000] – [F02] – XLN01

① ②

		Обознач.	Описание	① Типоразмер				
				1000	2000	3000	4000	5000
②	Присоединение	**M5**	M5 x 0.8	●	—	—	—	—
		F01	G1/8"	—	●	—	—	—
		F02	G1/4"	—	●	●	—	—
		F03	G3/8"	—	—	●	●	—
		F04	G1/2"	—	—	—	●	—
		F06	G3/4"	—	—	—	●	●
		F10	G1"	—	—	—	—	●

* Крепёжный угольник и круглый манометр входят в комплект поставки (регулятор давления с обратным клапаном «K» поставляется с несъёмным квадратным манометром). Для отдельного заказа крепёжного угольника и круглого манометра используйте номер для заказа из таблицы Принадлежности.

Принадлежности (для отдельного заказа)

Модель	**AR1000**	**AR2000**	**AR3000**	**AR4000**	**AR5000**
Крепёжный угольник [1]	–	BA2-XLN01	BA3-XLN01	BA4-XLN01	
Манометр	G27-10-R1-XLN01 (Присоединение G1/16")	G36-10-01-XLN01 (Присоединение G1/8")		G46-10-02-XLN01 (Присоединение G1/4")	

1 Гайка не входит в комплект поставки крепежного угольника.

Технические характеристики

Модель	**AR1000**	**AR2000**	**AR3000**	**AR4000**	**AR5000**
Рабочая среда	Сжатый очищенный воздух				
Максимальное рабочее давление	0.7 МПа	1.0 МПа			
Испытательное давление	1.5 МПа				
Диапазон регулировки давления	0.05 ~ 0.7 МПа	0.05 ~ 0.85 МПа			
Рабочая температура	5 ~ 60 °C				
Номинальный расход, норм. л/мин [2]	100	550	2500	6000	8000
Присоединение	M5 x 0.8	G1/8", G1/4"	G1/4", G3/8"	G3/8", G1/2", G3/4"	G1"
Присоединение манометра	G1/16"	G1/8"		G1/4"	
Резьба для гаек панельного монтажа	–	M32 x 1.5	M42 x 1.5	M52 x 1.5	
Материал корпуса	Алюминий				
Вес	0.1 кг	0.35 кг	0.58 кг	1.11 кг (1.17 кг) [3]	1.52 кг

2 Номинальный расход указан при 0.7 МПа.
3 В круглых скобках приведен вес для AR4000-F06.

Размеры

AR1000 ~ 5000

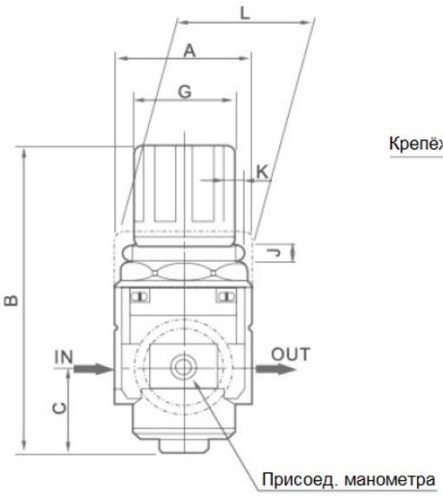

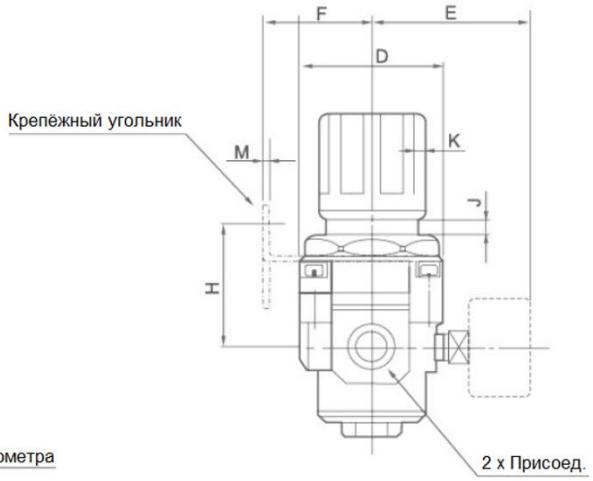



[мм]

Модель	Присоед.	A	B	C	D	E	F	G	H	J	K	L	M	øN
AR1000	M5	25	61.5	11	25	26	25	—	30	4.5	6.5	40	2	20.5
AR2000	G1/8", G1/4"	40	95	17	40	56.8	30	—	44	5.4	15.4	55	2.3	33.5
AR3000	G1/4", G3/8"	53	127.5	35	53	60.8	39	—	46	6.5	8	53	2.3	42.5
AR4000	G3/8", G1/2"	70	149.5	37.5	70	69.5	49.5	49	54	8.5	10.5	70	2.3	52.5
AR4000-F06	G3/4"	75	154	40.5	70	69.5	49.5	49	55.5	.5	10.5	70	2.3	52.5
AR5000	G3/4", G1"	90	168	48	90	75.5	49.5	49	62	8.5	10.5	70	2.3	52.5