Регулятор
Серии AR-XLC05



Номер для заказа

AR [10] — M5 [H] [G] — [ ] [ ] [ ] — A — XLC05

① ④ ⑤ ⑥ ⑦ ⑧ ⑨

AR [30] [K] — [F] [03] [ ] [E] — [ ] [ ] [ ] — B — XLC05

① ② ③ ④ ⑤ ⑥ ⑦ ⑧ ⑨

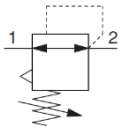

		Обознач.	Описание	① Типоразмер					
				10	20	30	40	50	60
②	Обратный клапан	—	Без обратного клапана	—	●	●	●	●	●
		K	С обратным клапаном	—	●	●	●	●	●
③	Тип резьбы	**F**	G	—	●	●	●	●	●
④	Присоединение	**M5**	M5	●	—	—	—	—	—
		01	1/8"	—	●	—	—	—	—
		02	1/4"	—	●	●	●	—	—
		03	3/8"	—	—	●	●	—	—
		04	1/2"	—	—	—	●	—	—
		06	3/4"	—	—	—	—	●	—
		10	1"	—	—	—	—	●	●
⑤	Монтажные принадлежности	—	Без принадлежностей	●	●	●	●	●	●
		B [1]	С крепежным угольником	●	●	●	●	●	●
		H [1]	С гайкой для панельного монтажа	●	●	●	●	—	—
⑥	Манометр	—	Без манометра	●	●	●	●	●	●
		E	Квадратный манометр (с индикатором ограничения)	—	●	●	●	●	●
		G [1]	Круглый манометр (с индикатором ограничения)	●	●	●	●	●	●
⑦	Диапазон регулирования	—	0.05 ~ 0.85 МПа	●	●	●	●	●	●
		1	0.02 ~ 0.2 МПа	●	●	●	●	●	●
⑧	Сброс давления	—	Со сбросом давления	●	●	●	●	●	●
		N	Без сброса давления	●	●	●	●	●	●
⑨	Направление потока	—	Слева направо	●	●	●	●	●	●
		R	Справа налево	●	●	●	●	●	●

1 Принадлежности B, H и G, поставляются в комплекте с устройством, но не в сборе.

Примечание. Выбор опций указывается в алфавитно-арифметическом порядке. Пример: AR30-F02BE-[1][N][R]-B-XLC05.

Принадлежности и сменные детали (для отдельного заказа)

Модель		AR10-A	AR20-B	AR30-B	AR40-B	AR50-B	AR60-B
Крепёжный угольник [2]		AR12P-270AS-XLC05	AR23P-270AS-XLC05	AR33P-270AS-XLC05	AR43P-270AS-XLC05	AR52P-270AS-XLC05	AR52P-270AS-XLC05
Гайка для панельного монтажа		AR12P-260S-XLC05	AR23P-260S-XLC05	AR33P-260S-XLC05	AR43P-260S-XLC05	—	—
Круглый манометр	0 ~ 1.0 МПа	G27-10-R1-XLC05	G36-10-01-XLC05 / G43-10-01-XLC05				
	0 ~ 0.4 МПа	—	G43-4-01-XLC05				
Квадратный манометр	0 ~ 1.0 МПа	—	GC3-10AS-XLC05				
	0 ~ 0.4 МПа	—	GC3-4AS-XLC05				

2 Для AR20(K)-B ~ AR40(K)-B комплект включает крепежный угольник и установочную гайку.
Для AR50(K)-B и AR60(K)-B комплект включает крепежный угольник и два установочных винта.

Технические характеристики

Модель	AR10-A	AR20-B	AR30-B	AR40-B	AR50-B	AR60-B
Рабочая среда	Сжатый воздух					
Испытательное давление	1.5 МПа					
Максимальное рабочее давление	1 МПа					
Рабочая температура	-5 ~ 60 °C (замерзание не допускается)					
Диапазон регулировки давления, МПа	0.05 ~ 0.7 МПа	0.05 ~ 0.85 МПа				
Присоединение	M5 x 0.8	G1/8", G1/4"	G1/4", G3/8"	G1/4", G3/8", G1/2"	G3/4", G1"	G1"
Порт манометра	G1/16"	G1/8"				
Конструкция	Со сбросом давления					
Вес, кг	0.06	0.16	0.29	0.44	1.22	1.22

1 Номинальный расход указан при давлении на входе 0.7 МПа.

Расходные характеристики

AR10-A M5

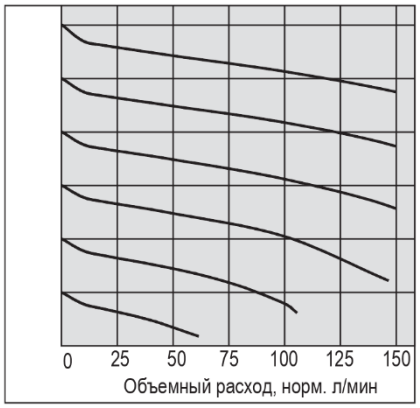

AR20(K)-B G1/4”

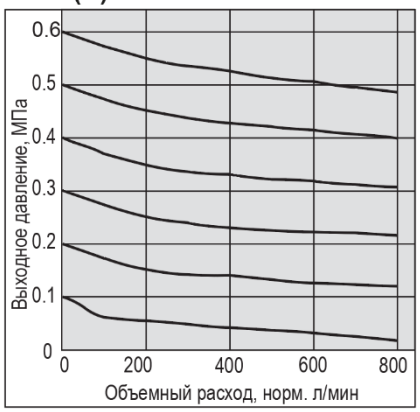

AR30(K)-B G3/8”

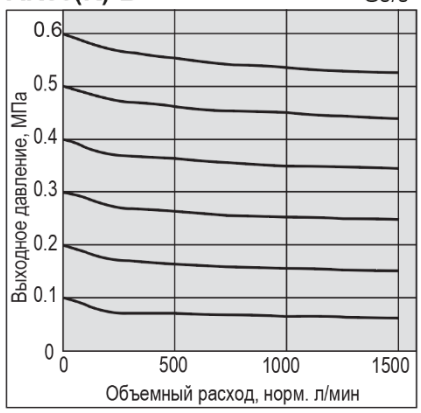

AR40(K)-B G1/2”

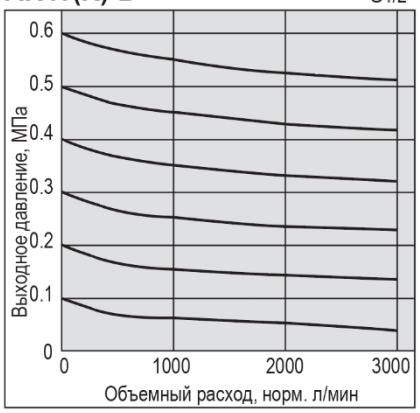

AR50(K)-B G1”

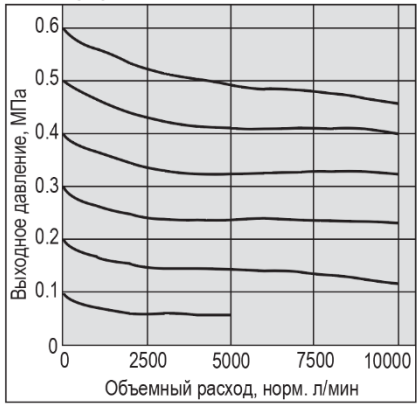

AR60(K)-B G1”

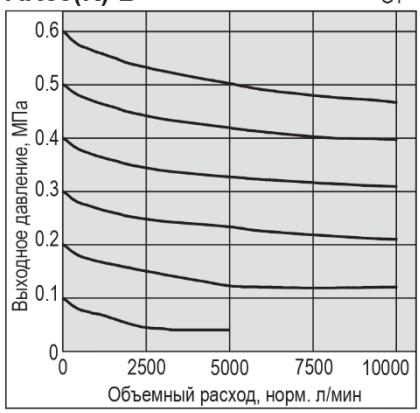

Размеры

AR10-A [1]

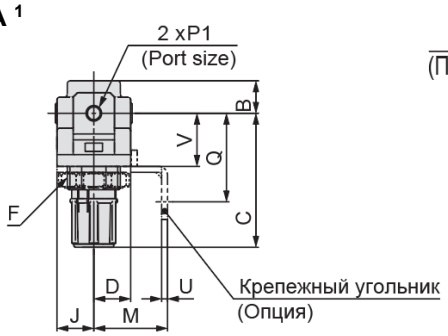

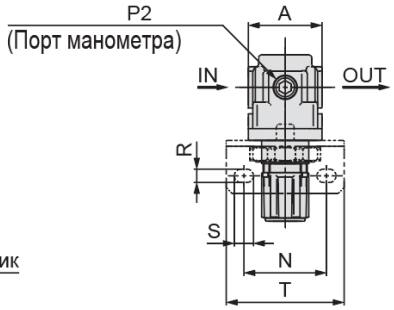

Размеры для панельного монтажа



Толщина панели
AR10-A: Макс. 3.5

AR20(K)-B ~ AR40(K)-B [1]

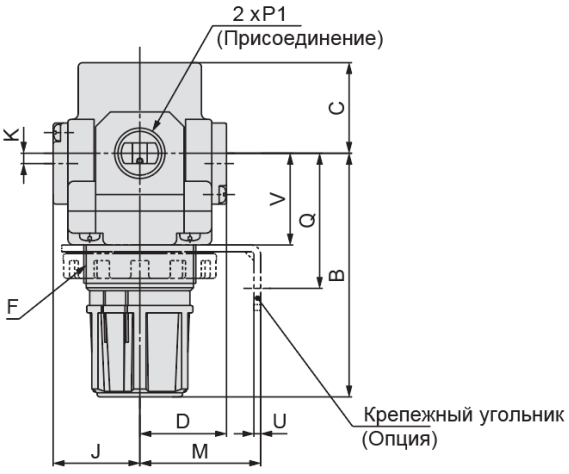

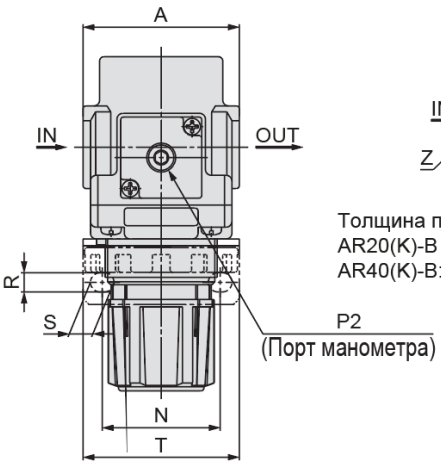

Размеры для панельного монтажа

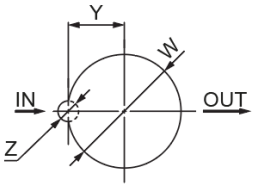

Толщина панели
AR20(K)-B ~ AR30(K)-B: Макс. 3.5
AR40(K)-B: Макс. 5

AR50(K)-B / AR60(K)-B [1]

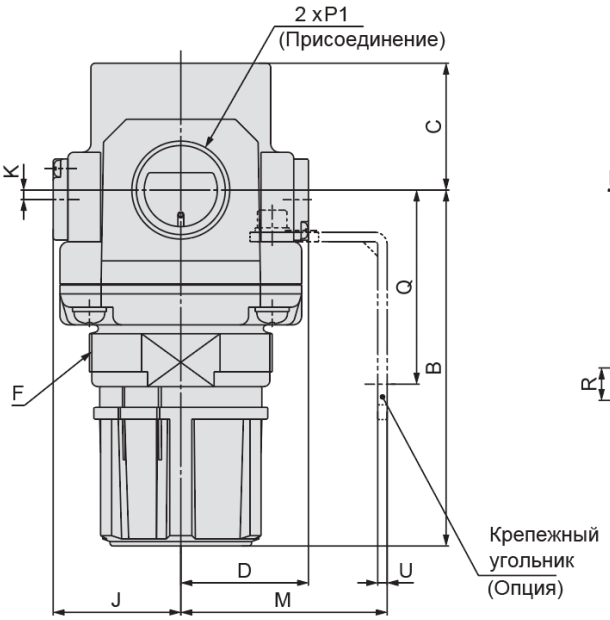

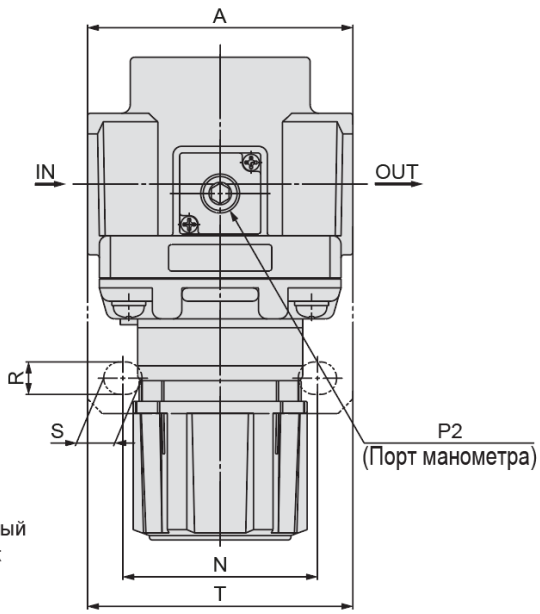

1 Таблицы с размерами приведены на следующей странице.

Размеры

Опция	Квадратный манометр	Круглый манометр
Размеры	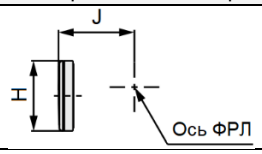	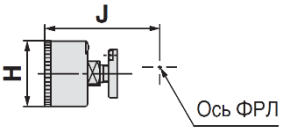

Модель	Стандартные размеры									Опции			
										Квадратный манометр		Круглый манометр	
	P1 (M, G)	**P2** (G)	**A**	**B** [1]	**C**	**D**	**F**	**J**	**K**	**H**	**J**	**H**	**J**
AR10-A	M5 x 0.8	1/16	25	47.4	11	12.5	M18 x 1	12.5	—	—	—	Ø 26	26
AR20(K)-B	1/8, 1/4	1/8	40	67.4	26.5	28.5	M28 x 1	28.5	2 [2]	□28	29.5	Ø 37.5	65
AR30(K)-B	1/4, 3/8	1/8	53	85.6	30.7	29.4	M38 x 1.5	29.4	3.5	□28	30.4	Ø 37.5	65.9
AR40(K)-B	1/4, 3/8, 1/2	1/8	70	91.7	35.8	33.8	M42 x 1.5	33.8	3.5	□28	34.8	Ø 42.5	71.3
AR50(K)-B	3/4, 1	1/8	90	125.2	43	43.3	M62 x 1.5	43.3	3.2	□28	44.3	Ø 42.5	80.8
AR60(K)-B	1	1/8	95	129.6	46	43.3	M62 x 1.5	43.3	3.2	□28	44.3	Ø 42.5	80.8

Модель	Монтажные размеры										
	С крепежным угольником							Панельный монтаж			
	M	**N**	**Q**	**R**	**S**	**T**	**U**	**V**	**W**	**Y**	**Z**
AR10-A	25	28	30	4.5	6.5	40	2	18	18.5	—	—
AR20(K)-B	30	34	43.9	5.4	15.4	55	2.3	24.7	28.5	14	6
AR30(K)-B	41	40	45.8	6.5	8	53	2.3	31.1	38.5	19	7
AR40(K)-B	50	54	54	8.5	10.5	70	2.3	35.5	42.5	21	7
AR50(K)-B	70	66	65.8	11	13	90	3.2	—	—	—	—
AR60(K)-B	70	66	65.8	11	13	90	3.2	—	—	—	—

1 Размер указан для случая, когда рукоятка регулятора разблокирована.
2 Только для AR20(K)-B манометр находится выше оси присоединения трубопровода.