РАСПРЕДЕЛИТЕЛИ

СЕРИЯ EL

3/2, 5/2, 5/3 лин./поз.
Присоединение: G1/8, G1/4, G3/8, G1/2, G3/4, приточная версия (NAMUR)

Распределители серии EL с присоединением G1/8, G1/4, G3/8, G1/2, G3/4 и приточным исполнением NAMUR, структурой 3/2, 5/2 и 5/3 лин./поз. Представлены в версиях:
- с электропневматическим односторонним управлением и пружинным возвратом;
- с электропневматическим двусторонним управлением;
- с пневматическим управлением и пружинным возвратом;
- с двусторонним пневматическим управлением обычного и дифференциального типа.

Для управления распределителями серии EL используются соленоиды серии CL.
Доступны версии с пониженным энергопотреблением.

ОСНОВНЫЕ ХАРАКТЕРИСТИКИ

Конструкция	золотникового типа (с пилотным управлением)
Тип распределителя	3/2, 5/2, 5/3 лин./поз. (5/2 – 3/2 лин./поз. для версии NAMUR)
Материалы	корпус – алюминиевый сплав золотник – алюминиевый сплав уплотнения – HNBR
Присоединение	G1/8, G1/4, G3/8, G1/2, G3/4
Расход	500 ÷ 5600 Нл/мин
Время переключения	<50 мс
Максимальная частота переключения	10 Гц
Степень защиты	IP 65 (для соленоидов с разъёмом)
Установка	в любом положении
Рабочая температура	-10°C ÷ 70°C (при сухом воздухе)
Рабочее давление	см. модели
Рабочая среда	очищенный воздух без необходимости маслораспыления согласно ISO 8573-1:2010 [7:4:4]. Требуется установка центробежного фильтра 25 мкм, обеспечивающего класс очистки воздуха по стандарту ISO 8573-1:2010 [7:8:4].

КОДИРОВКА

EL	5	8	-	015	-	02

EL	СЕРИЯ: EL = распределитель с резьбовыми выходами ELN = выходы приточного типа (NAMUR)
5	КОЛИЧЕСТВО ЛИНИЙ И ПОЗИЦИЙ: 3 = 3/2 Н.З. (только моностабильный) 4 = 3/2 Н.О. (только моностабильный) 5 = 5/2 6 = 5/3 закрытая центральная позиция 7 = 5/3 открытая центральная позиция 8 = 5/3 подача давления в обе линии = 5/2 моностабильный, 3/2 Н.З. (версия NAMUR)
8	ПРИСОЕДИНЕНИЕ: 8 = G1/8 8L = G1/8 компактный корпус шириной 18 мм 4 = G1/4 3 = G3/8 2C = G1/2 2 = G1/2 увеличенный расход, корпус шириной 37 мм 4C = G3/4 корпус шириной 37 мм = G1/4 версия NAMUR
015	УПРАВЛЕНИЕ: 011 = соленоиды с двух сторон (горизонтальные) 015 = один соленоид (горизонтальный) U015 = один соленоид (горизонтальный, версия NAMUR) 33 = пневматическое двустороннее управление 34 = пневматическое двустороннее дифференциальное управление 35 = пневматическое одностороннее управление с пружинным возвратом
02	ПРИСОЕДИНЕНИЕ СОЛЕНОИДА: 02= соленоид 29×22, оператор пилота 9 мм (применение катушек CL-6*) 08= соленоид 23,5×17, оператор пилота 8 мм (применение катушек CL-5*)

ПРИМЕЧАНИЕ:
Кодификатор носит строго справочную информацию, применять для расшифровки готовых кодов.
Список кодировок, доступных для заказа, приведён ниже.

Соленоиды и разъёмы заказываются отдельно.
См. раздел каталога «Соленоиды и коннекторы» – Серия CL и Разъёмы Мод. 122*, Мод. 125*

Изделия разработаны для промышленного использования
Каталог продукции представлен на сайте www.camozzi.ru

РАСПРЕДЕЛИТЕЛИ

СЕРИЯ ELN – РАЗМЕРЫ

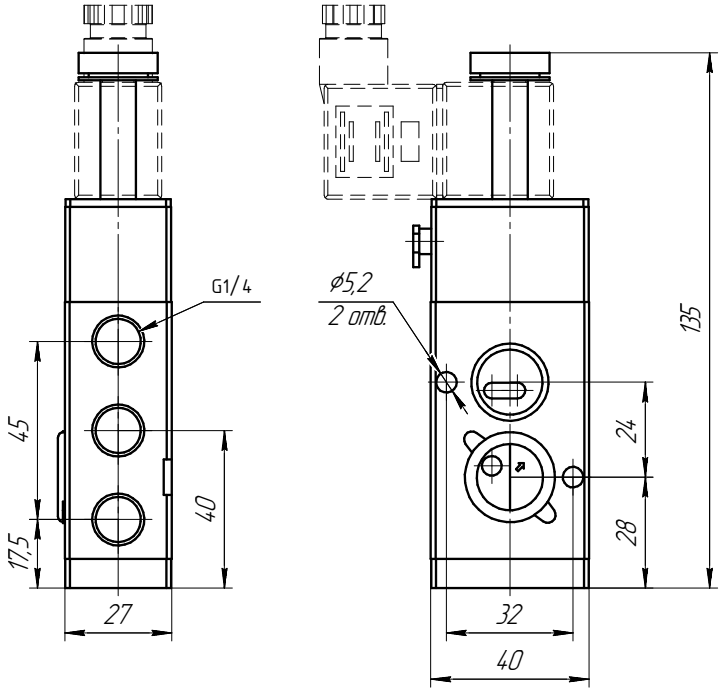

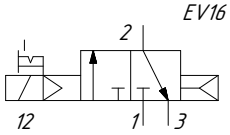

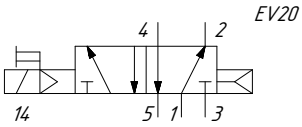

5/2 моностабильный

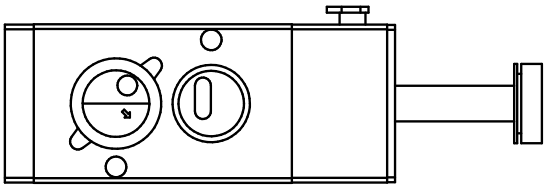

3/2 Н.З. моностабильный

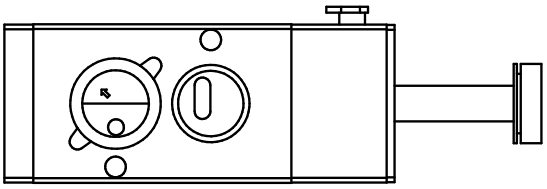

Мод.	Функция	Расход, Нл/мин	Рабочее давление, бар	Символ
ELN-U015-02	5/2(3/2)	1830 (1090 для 3/2)	1,5-8	EV20 (EV16)