РАСПРЕДЕЛИТЕЛИ

СЕРИЯ EL

3/2, 5/2, 5/3 лин./поз.
Присоединение: G1/8, G1/4, G3/8, G1/2, G3/4, приточная версия (NAMUR)

Распределители серии EL с присоединением G1/8, G1/4, G3/8, G1/2, G3/4 и приточным исполнением NAMUR, структурой 3/2, 5/2 и 5/3 лин./поз. Представлены в версиях:
- с электропневматическим односторонним управлением и пружинным возвратом;
- с электропневматическим двусторонним управлением;
- с пневматическим управлением и пружинным возвратом;
- с двусторонним пневматическим управлением обычного и дифференциального типа.

Для управления распределителями серии EL используются соленоиды серии CL.
Доступны версии с пониженным энергопотреблением.

ОСНОВНЫЕ ХАРАКТЕРИСТИКИ

Конструкция	золотникового типа (с пилотным управлением)
Тип распределителя	3/2, 5/2, 5/3 лин./поз. (5/2 – 3/2 лин./поз. для версии NAMUR)
Материалы	корпус – алюминиевый сплав золотник – алюминиевый сплав уплотнения – HNBR
Присоединение	G1/8, G1/4, G3/8, G1/2, G3/4
Расход	500 ÷ 5600 Нл/мин
Время переключения	<50 мс
Максимальная частота переключения	10 Гц
Степень защиты	IP 65 (для соленоидов с разъёмом)
Установка	в любом положении
Рабочая температура	-10°C ÷ 70°C (при сухом воздухе)
Рабочее давление	см. модели
Рабочая среда	очищенный воздух без необходимости маслораспыления согласно ISO 8573-1:2010 [7:4:4]. Требуется установка центробежного фильтра 25 мкм, обеспечивающего класс очистки воздуха по стандарту ISO 8573-1:2010 [7:8:4].

КОДИРОВКА

EL	5	8	-	015	-	02

EL	СЕРИЯ: EL = распределитель с резьбовыми выходами ELN = выходы приточного типа (NAMUR)
5	КОЛИЧЕСТВО ЛИНИЙ И ПОЗИЦИЙ: 3 = 3/2 Н.З. (только моностабильный) 4 = 3/2 Н.О. (только моностабильный) 5 = 5/2 6 = 5/3 закрытая центральная позиция 7 = 5/3 открытая центральная позиция 8 = 5/3 подача давления в обе линии = 5/2 моностабильный, 3/2 Н.З. (версия NAMUR)
8	ПРИСОЕДИНЕНИЕ: 8 = G1/8 8L = G1/8 компактный корпус шириной 18 мм 4 = G1/4 3 = G3/8 2C = G1/2 2 = G1/2 увеличенный расход, корпус шириной 37 мм 4C = G3/4 корпус шириной 37 мм = G1/4 версия NAMUR
015	УПРАВЛЕНИЕ: 011 = соленоиды с двух сторон (горизонтальные) 015 = один соленоид (горизонтальный) U015 = один соленоид (горизонтальный, версия NAMUR) 33 = пневматическое двустороннее управление 34 = пневматическое двустороннее дифференциальное управление 35 = пневматическое одностороннее управление с пружинным возвратом
02	ПРИСОЕДИНЕНИЕ СОЛЕНОИДА: 02= соленоид 29×22, оператор пилота 9 мм (применение катушек CL-6*) 08= соленоид 23,5×17, оператор пилота 8 мм (применение катушек CL-5*)

ПРИМЕЧАНИЕ:
Кодификатор носит строго справочную информацию, применять для расшифровки готовых кодов.
Список кодировок, доступных для заказа, приведён ниже.

Соленоиды и разъёмы заказываются отдельно.
См. раздел каталога «Соленоиды и коннекторы» – Серия CL и Разъёмы Мод. 122*, Мод. 125*

Изделия разработаны для промышленного использования
Каталог продукции представлен на сайте www.camozzi.ru

РАСПРЕДЕЛИТЕЛИ

СЕРИЯ EL, КОМПАКТНЫЙ КОРПУС – РАЗМЕРЫ

3/2 распределитель, G1/8, моностабильный – Мод EL38L... и EL48L..., Н.З и Н.О.

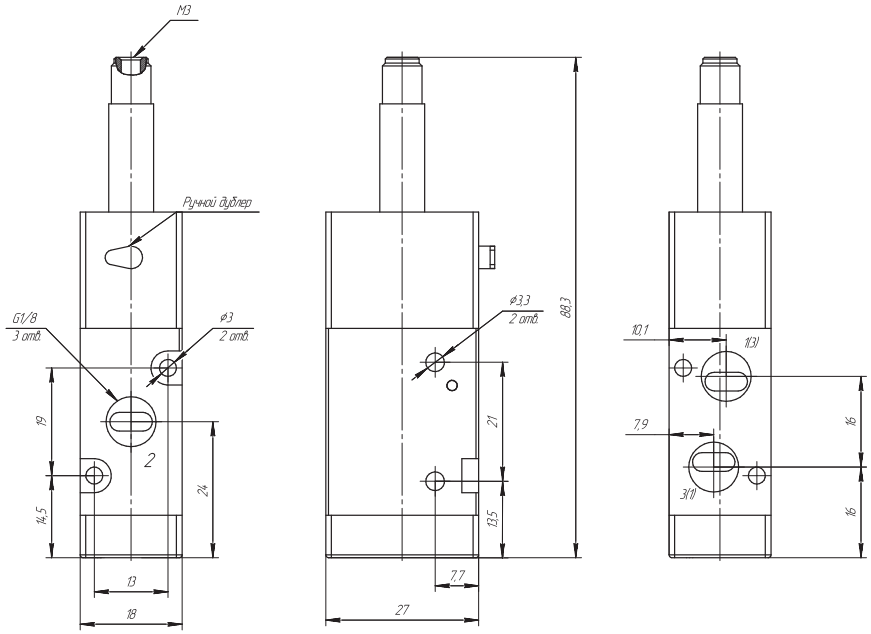

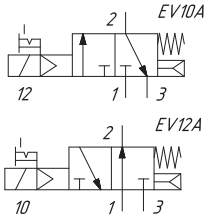

Мод.	Функция	Расход, Нл/мин	Рабочее давление, бар	Символ
EL38L-015-08	3/2 Н.З.	700	1,0 ÷ 10	EV10A
EL48L-015-08	3/2 Н.О.	700	1,0 ÷ 10	EV12A

5/2 распределитель, G1/8, моностабильный – Мод. EL58L-015-08

Распределители с электропневматическим управлением и пневмомеханическим возвратом (действует и пружина, и сжатый воздух – см. схему), используются для управления пневмоцилиндрами двустороннего действия.

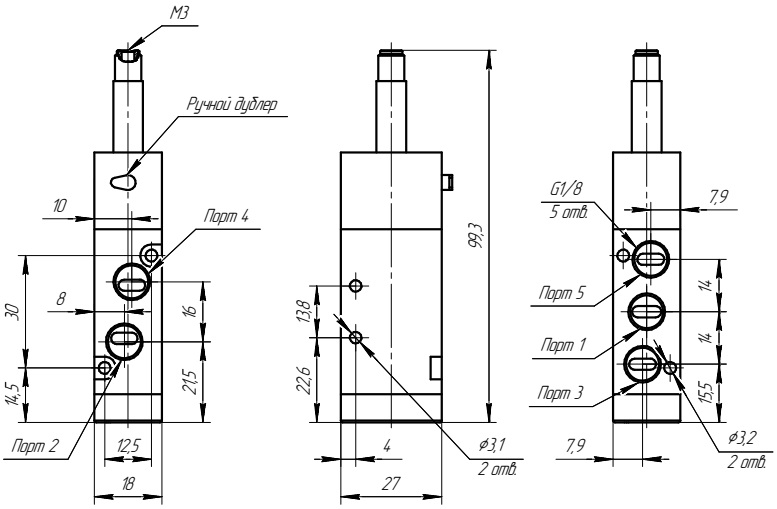

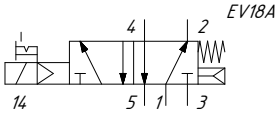

Мод.	Функция	Расход, Нл/мин	Рабочее давление, бар	Символ
EL58L-015-08	5/2	550	1,0-10	EV18A

РАСПРЕДЕЛИТЕЛИ

СЕРИЯ EL, КОМПАКТНЫЙ КОРПУС – РАЗМЕРЫ

5/2 распределитель, G1/8, бистабильный – Мод EL58L-011-08

Распределители с двусторонним электропневматическим управлением используются для управления пневмоцилиндрами двустороннего действия.

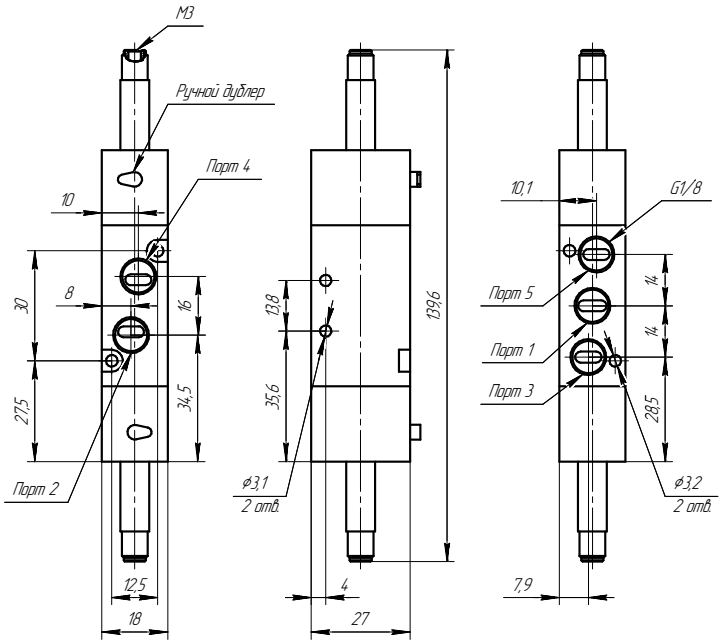

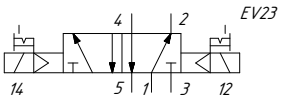

Мод.	Монтаж	Функция	Расход, Нл/мин	Рабочее давление, бар	Символ
EL58L-011-08	На плите	5/2	550	1,0-10	EV23

5/3 распределитель, G1/8 – Мод EL68L...., EL78L..., EL88L

Распределители с электропневматическим управлением и пружинным возвратом в устойчивое среднее положение.

CC – с закрытой центральной позицией
CO – с открытой центральной позицией
CP – с подачей давления в обе линии

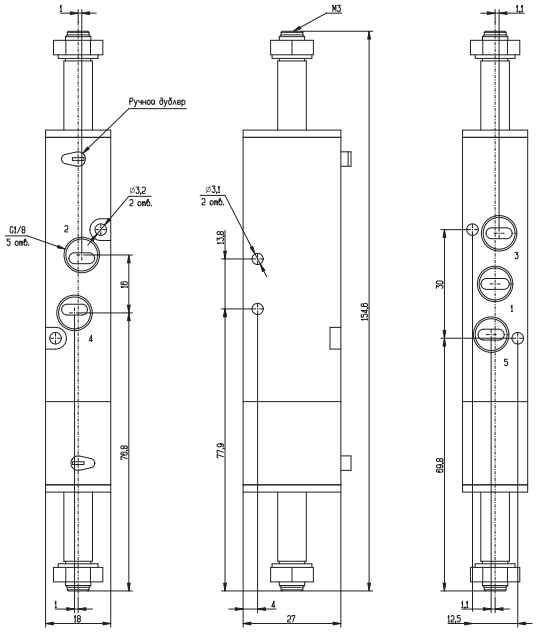

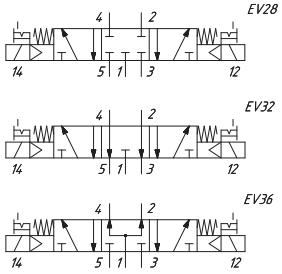

Мод.	Функция	Расход, Нл/мин	Рабочее давление, бар	Символ
EL68L-011-08	5/3 CC	600	1,5-10	EV28
EL78L-011-08	5/3 CO	280	1,5-10	EV32
EL88L-011-08	5/3 CP	280	1,5-10	EV36

Изделия разработаны для промышленного использования
Каталог продукции представлен на сайте www.camozzi.ru

РАСПРЕДЕЛИТЕЛИ

СЕРИЯ EL, СТАНДАРТНЫЙ КОРПУС – РАЗМЕРЫ

3/2 распределитель, G1/8, моностабильный – Мод. EL38... и EL48..., Н.З. и Н.О.

Распределители с электропневматическим управлением и пневмомеханическим возвратом (действует и пружина, и сжатый воздух – см. схему).

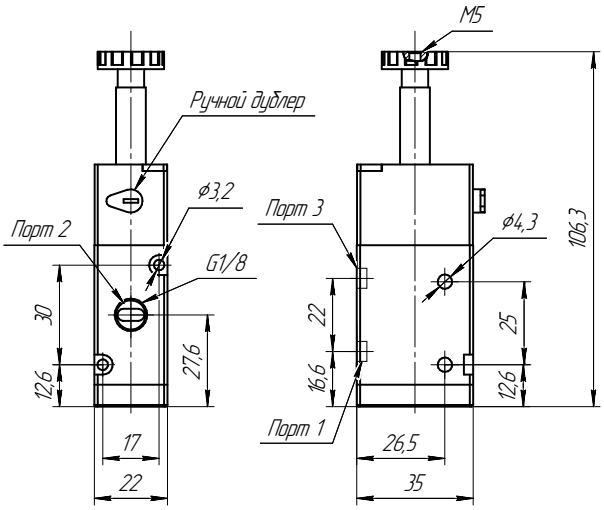

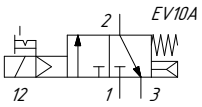

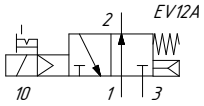

Мод.	Функция	Расход, Нл/мин	Рабочее давление, бар	Символ
EL38-015-02	3/2 Н.З.	800	1,5 ÷ 10	EV10A
EL48-015-02	3/2 Н.О.	800	1,5 ÷ 10	EV12A

5/2 распределитель, G1/8, моностабильный – Мод. EL58-015-02

Распределители с электропневматическим управлением и пневмомеханическим возвратом (действует и пружина, и сжатый воздух – см. схему), используются для управления пневмоцилиндрами двустороннего действия.

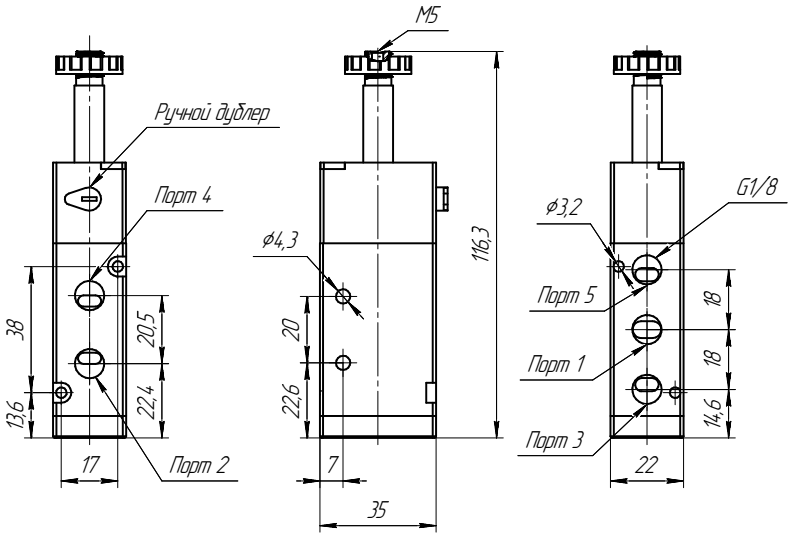

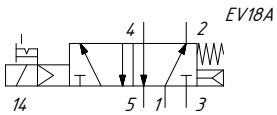

Мод.	Функция	Расход, Нл/мин	Рабочее давление, бар	Символ
EL58-015-02	5/2	750	1,5 ÷ 10	EV18A

РАСПРЕДЕЛИТЕЛИ

СЕРИЯ EL, СТАНДАРТНЫЙ КОРПУС – РАЗМЕРЫ

5/2 распределитель, G1/8, бистабильный – Мод EL58-011-02

Распределители с двусторонним электропневматическим управлением используются для управления пневмоцилиндрами двустороннего действия.

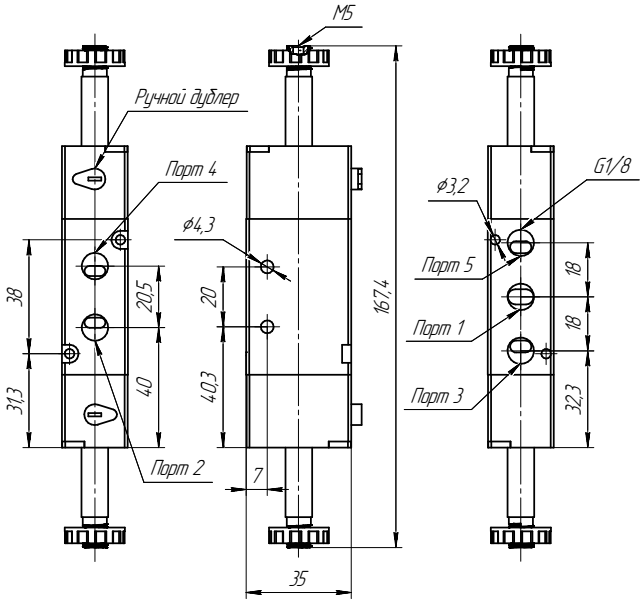

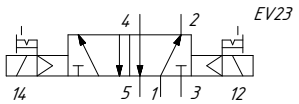

Мод.	Функция	Расход, Нл/мин	Рабочее давление, бар	Символ
EL58-011-02	5/2	750	1,5 ÷ 10	EV23

5/3 распределитель, G1/8 – Мод. EL68...., EL78..., EL88

Распределители с электропневматическим управлением и пружинным возвратом в устойчивое среднее положение.

CC – с закрытой центральной позицией
CO – с открытой центральной позицией
CP – с подачей давления в обе линии

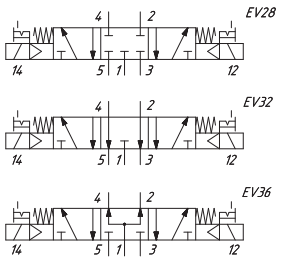

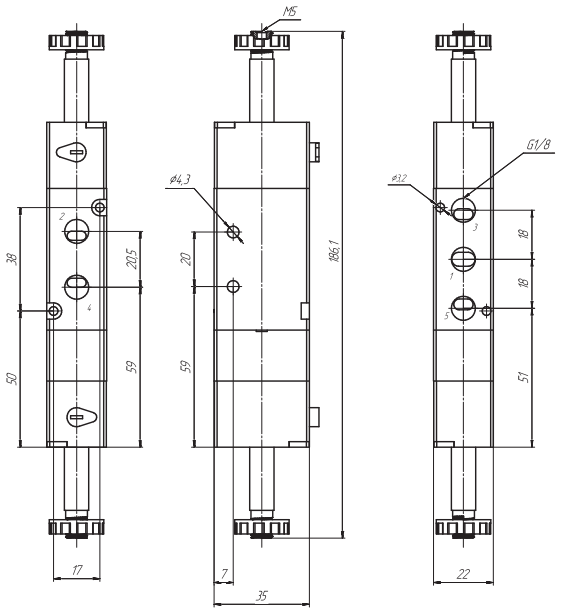

Мод.	Функция	Расход, Нл/мин	Рабочее давление, бар	Символ
EL68-011-02	5/3 CC	750	1,5 ÷ 10	EV28
EL78-011-02	5/3 CO	750	1,5 ÷ 10	EV32
EL88-011-02	5/3 CP	750	1,5 ÷ 10	EV36

Изделия разработаны для промышленного использования
Каталог продукции представлен на сайте www.camozzi.ru

РАСПРЕДЕЛИТЕЛИ

СЕРИЯ EL, СТАНДАРТНЫЙ КОРПУС – РАЗМЕРЫ

3/2 распределитель, G1/4, моностабильный – Мод. EL34... и EL44..., Н.З и Н.О.

Распределители с электропневматическим управлением и пневмомеханическим возвратом (действует и пружина, и сжатый воздух – см. схему).

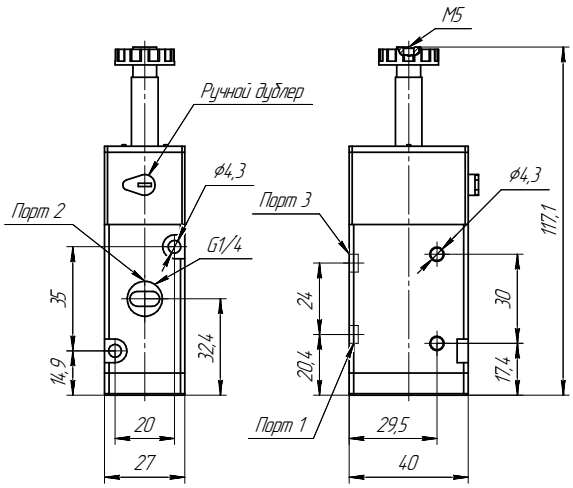

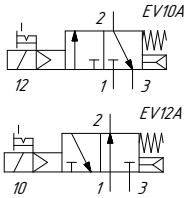

Мод.	Функция	Расход, Нл/мин	Рабочее давление, бар	Символ
EL34-015-02	3/2 Н.З.	1350	1,5 ÷ 10	EV10A
EL44-015-02	3/2 Н.О.	1350	1,5 ÷ 10	EV12A

5/2 распределитель, G1/4, моностабильный – Мод. EL54-015-02

Распределители с электропневматическим управлением и пневмомеханическим возвратом (действует и пружина, и сжатый воздух – см. схему), используются для управления пневмоцилиндрами двустороннего действия.

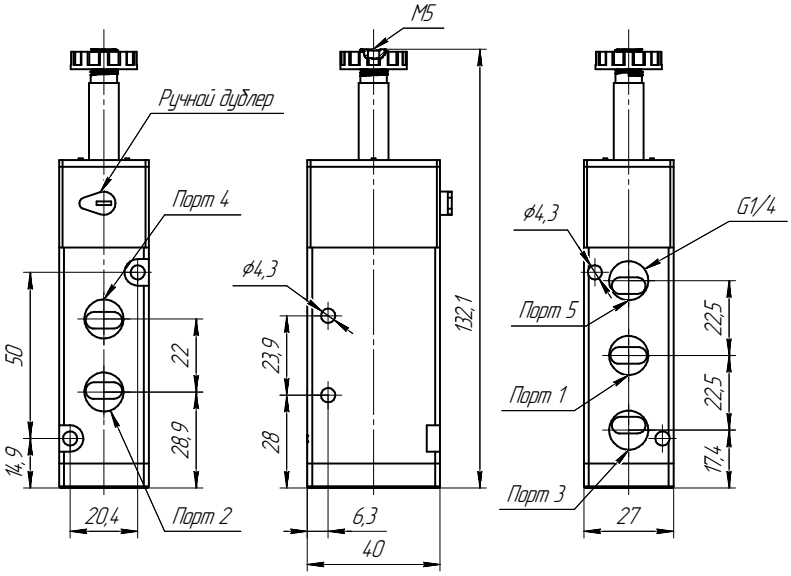

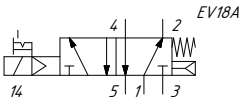

Мод.	Функция	Расход, Нл/мин	Рабочее давление, бар	Символ
EL54-015-02	5/2	1350	1,5 ÷ 10	EV18A

РАСПРЕДЕЛИТЕЛИ

СЕРИЯ EL, СТАНДАРТНЫЙ КОРПУС – РАЗМЕРЫ

5/2 распределитель, G1/4, бистабильный – Мод. EL54-011-02

Распределители с двусторонним электропневматическим управлением используются для управления пневмоцилиндрами двустороннего действия.

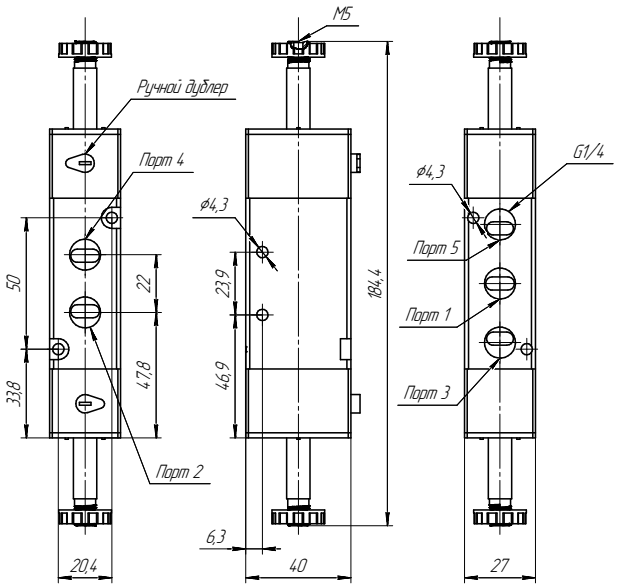

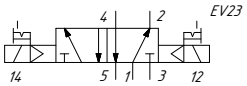

Мод.	Функция	Расход, Нл/мин	Рабочее давление, бар	Символ
EL54-011-02	5/2	1350	1,5 ÷ 10	EV23

5/3 распределитель, G1/4 – Мод EL64...., EL74..., EL84

Распределители с электропневматическим управлением и пружинным возвратом в устойчивое среднее положение.

CC – с закрытой центральной позицией
CO – с открытой центральной позицией
CP – с подачей давления в обе линии

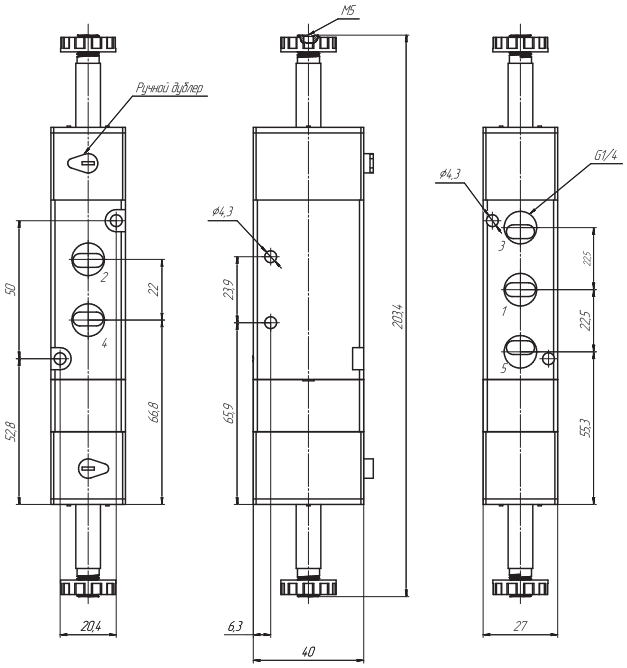

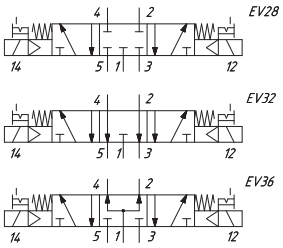

Мод.	Функция	Расход, Нл/мин	Рабочее давление, бар	Символ
EL64-011-02	5/3 CC	950	1,5 ÷ 10	EV28
EL74-011-02	5/3 CO	950	1,5 ÷ 10	EV32
EL84-011-02	5/3 CP	950	1,5 ÷ 10	EV36

Изделия разработаны для промышленного использования
Каталог продукции представлен на сайте www.camozzi.ru

РАСПРЕДЕЛИТЕЛИ

СЕРИЯ EL, СТАНДАРТНЫЙ КОРПУС – РАЗМЕРЫ

3/2 распределитель, G3/8 моностабильный – Мод. EL33... и EL43 ...,Н.З и Н.О.

Распределители с электропневматическим управлением и пневмомеханическим возвратом (действует и пружина, и сжатый воздух – см. схему).

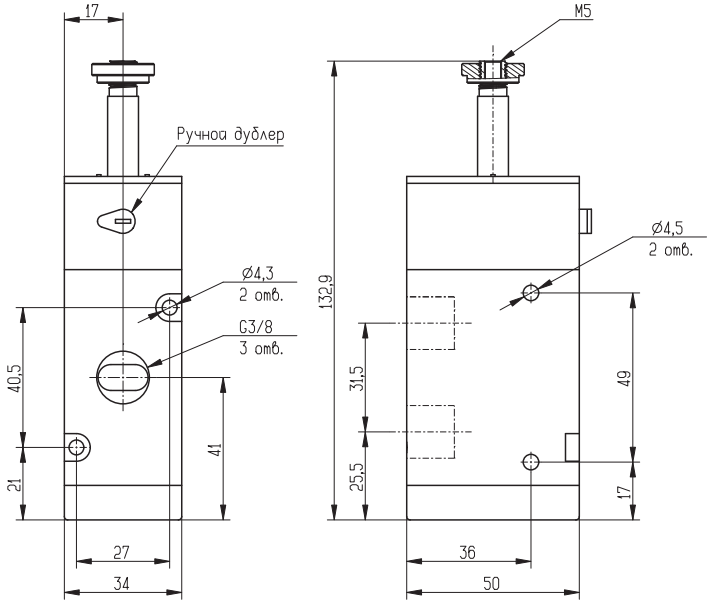

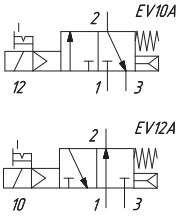

Мод.	Функция	Расход, Нл/мин	Рабочее давление, бар	Символ
EL33-015-02	3/2 Н.З.	3000	2-10	EV10A
EL43-015-02	3/2 Н.О.	3000	2-10	EV12A

5/2 распределитель, G3/8, моностабильный – Мод. EL53-015-02

Распределители с электропневматическим управлением и пневмомеханическим возвратом (действует и пружина, и сжатый воздух – см. схему), используются для управления пневмоцилиндрами двустороннего действия.

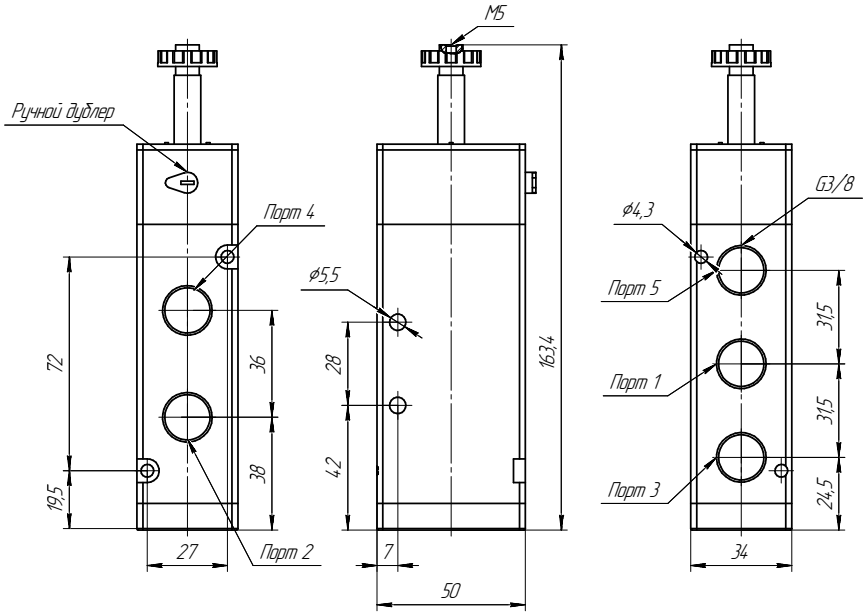

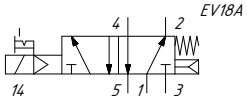

Мод.	Функция	Расход, Нл/мин	Рабочее давление, бар	Символ
EL53-015-02	5/2	2700	1,5 ÷ 10	EV18A

РАСПРЕДЕЛИТЕЛИ

СЕРИЯ EL, СТАНДАРТНЫЙ КОРПУС – РАЗМЕРЫ

5/2 распределитель, G3/8, бистабильный – Мод. EL53-011-02

Распределители с двусторонним электропневматическим управлением используются для управления пневмоцилиндрами двустороннего действия.

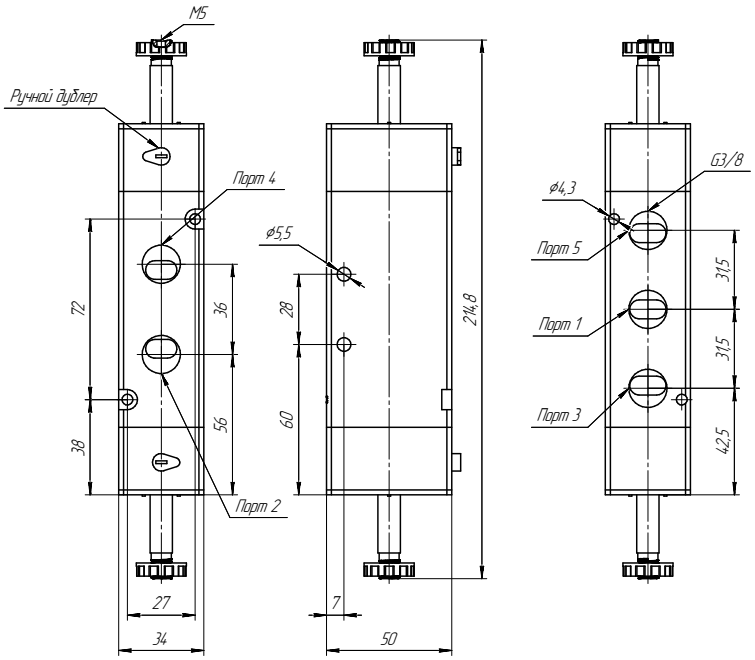

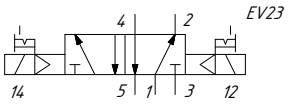

Мод.	Функция	Расход, Нл/мин	Рабочее давление, бар	Символ
EL53-011-02	5/2	2700	1,5 ÷ 10	EV23

3/2 распределитель, G1/2 моностабильный – Мод. EL32C и EL42C ..., Н.З и Н.О.

Распределители с электропневматическим управлением и пневмомеханическим возвратом (действует и пружина, и сжатый воздух – см. схему).

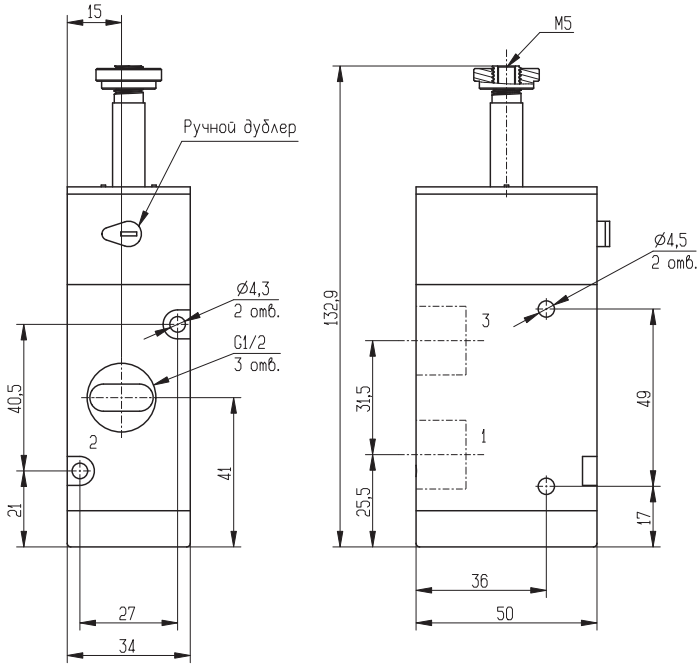

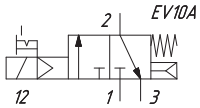

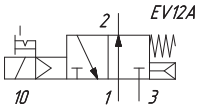

Мод.	Функция	Расход, Нл/мин	Рабочее давление, бар	Символ
EL32C-015-02	3/2 Н.З.	3300	2-10	EV10A
EL42C-015-02	3/2 Н.О.	3300	2-10	EV12A

Изделия разработаны для промышленного использования
Каталог продукции представлен на сайте www.camozzi.ru

РАСПРЕДЕЛИТЕЛИ

СЕРИЯ EL, СТАНДАРТНЫЙ КОРПУС – РАЗМЕРЫ

5/3 распределитель, G3/8 – Мод. EL63...., EL73..., EL83

Распределители с электропневматическим управлением и пружинным возвратом в устойчивое среднее положение.

CC – с закрытой центральной позицией
CO – с открытой центральной позицией
CP – с подачей давления в обе линии

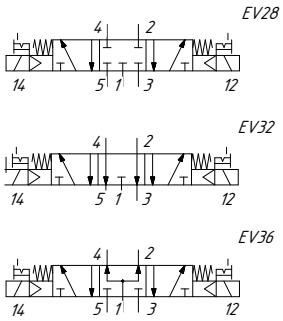

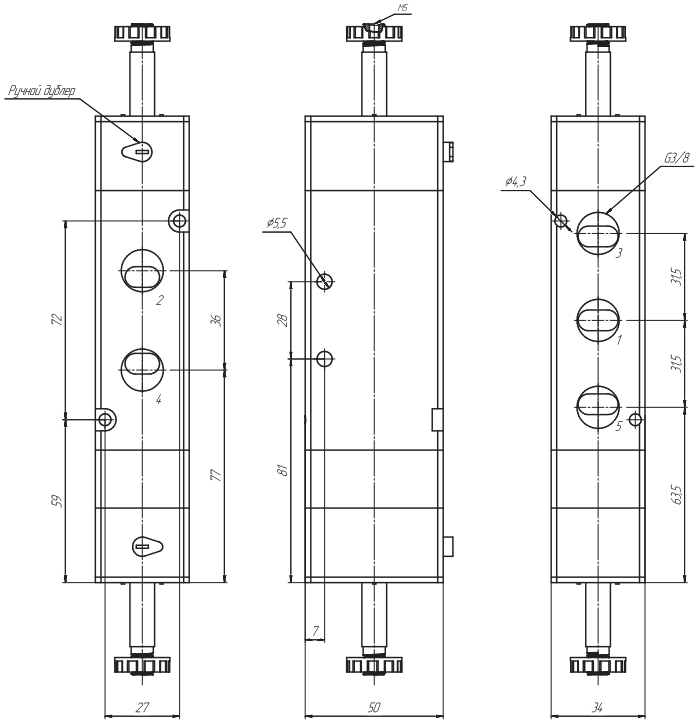

Мод.	Функция	Расход, Нл/мин	Рабочее давление, бар	Символ
EL63-011-02	5/3 CC	1600	1,5 ÷ 10	EV28
EL73-011-02	5/3 CO	1600	1,5 ÷ 10	EV32
EL83-011-02	5/3 CP	1600	1,5 ÷ 10	EV36

5/2 распределитель, G1/2, моностабильный – Мод. EL52C-015-02

Распределители с электропневматическим управлением и пневмомеханическим возвратом (действует и пружина, и сжатый воздух – см. схему), используются для управления пневмоцилиндрами двустороннего действия.

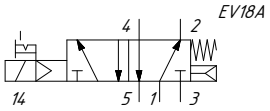

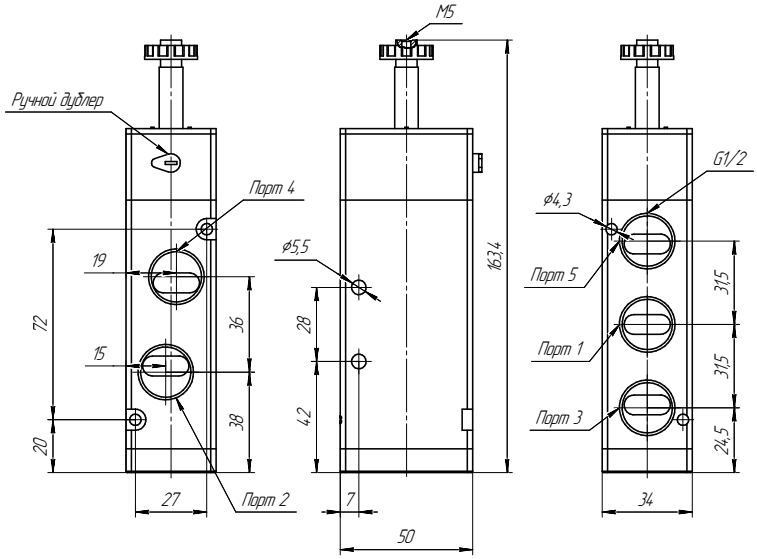

Мод.	Функция	Расход, Нл/мин	Рабочее давление, бар	Символ
EL52C-015-02	5/2	3500	1,5 ÷ 10	EV18A

РАСПРЕДЕЛИТЕЛИ

СЕРИЯ EL, СТАНДАРТНЫЙ КОРПУС – РАЗМЕРЫ

5/2 распределитель, G1/2, бистабильный – Мод. EL52C-011-02

Распределители с двусторонним электропневматическим управлением используются для управления пневмоцилиндрами двустороннего действия.

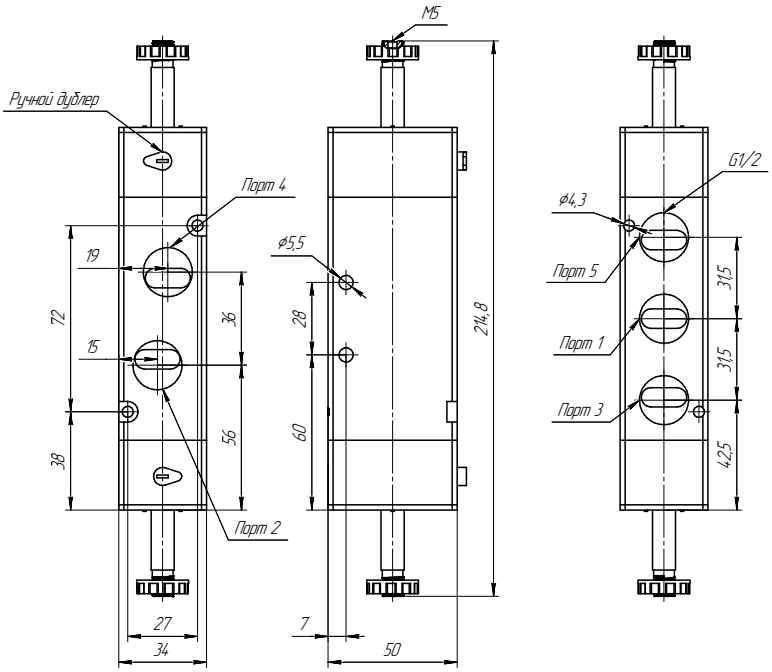

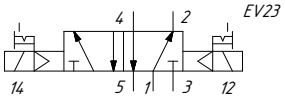

Мод.	Монтаж	Функция	Расход, Нл/мин	Рабочее давление, бар	Символ
EL52C-011-02	На плите	5/2	3500	1,5 ÷ 10	EV23

5/3 распределитель, G1/2 – Мод. EL62C...., EL72C..., EL82C

Распределители с электропневматическим управлением и пружинным возвратом в устойчивое среднее положение.

CC – с закрытой центральной позицией
CO – с открытой центральной позицией
CP – с подачей давления в обе линии

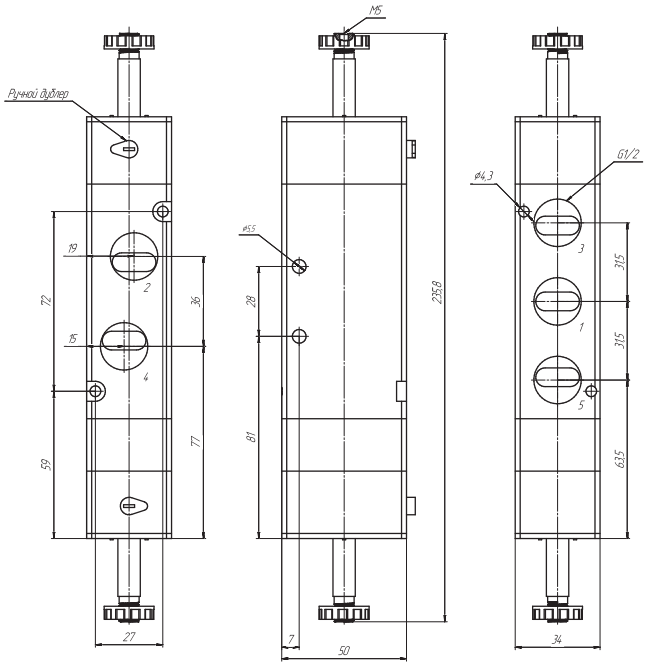

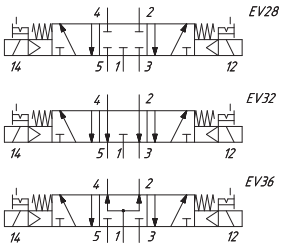

Мод.	Функция	Расход, Нл/мин	Рабочее давление, бар	Символ
EL62C-011-02	5/3 CC	3500	1,5 ÷ 10	EV28
EL72C-011-02	5/3 CO	3500	1,5 ÷ 10	EV32
EL82C-011-02	5/3 CP	3500	1,5 ÷ 10	EV36

Изделия разработаны для промышленного использования
Каталог продукции представлен на сайте www.camozzi.ru

РАСПРЕДЕЛИТЕЛИ

СЕРИЯ ELN – РАЗМЕРЫ

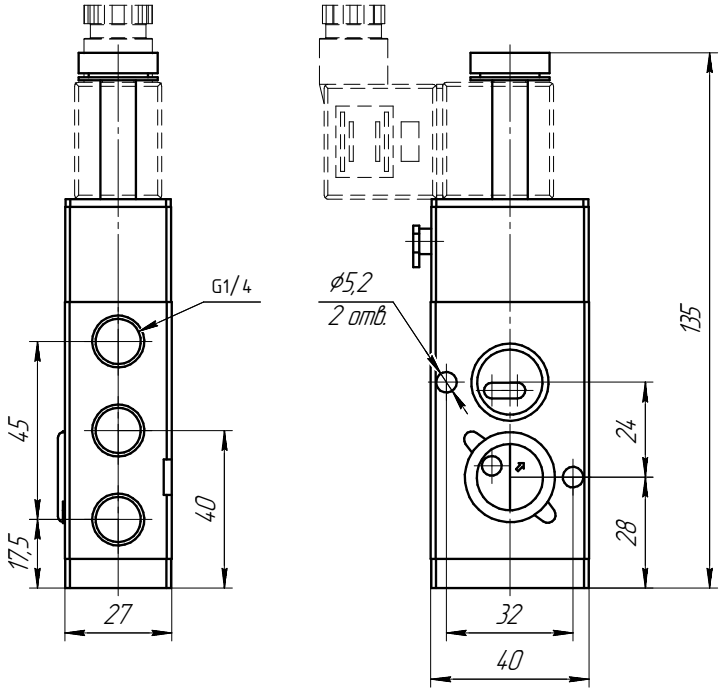

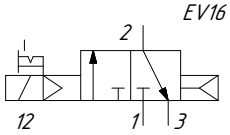

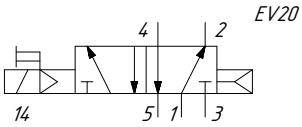

5/2 моностабильный

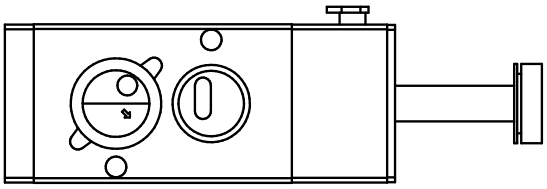

3/2 Н.З. моностабильный

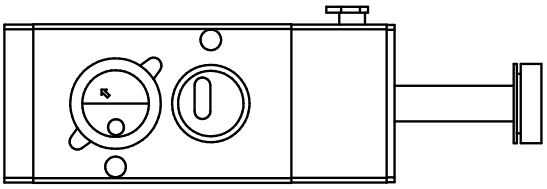

Мод.	Функция	Расход, Нл/мин	Рабочее давление, бар	Символ
ELN-U015-02	5/2(3/2)	1830 (1090 для 3/2)	1,5-8	EV20 (EV16)

РАСПРЕДЕЛИТЕЛИ

СЕРИЯ EL, УВЕЛИЧЕННЫЙ КОРПУС – РАЗМЕРЫ

3/2 распределитель, G1/2, моностабильный – Мод. EL32-015-02

Распределители с электропневматическим управлением и пневмомеханическим возвратом (действует и пружина, и сжатый воздух – см. схему).

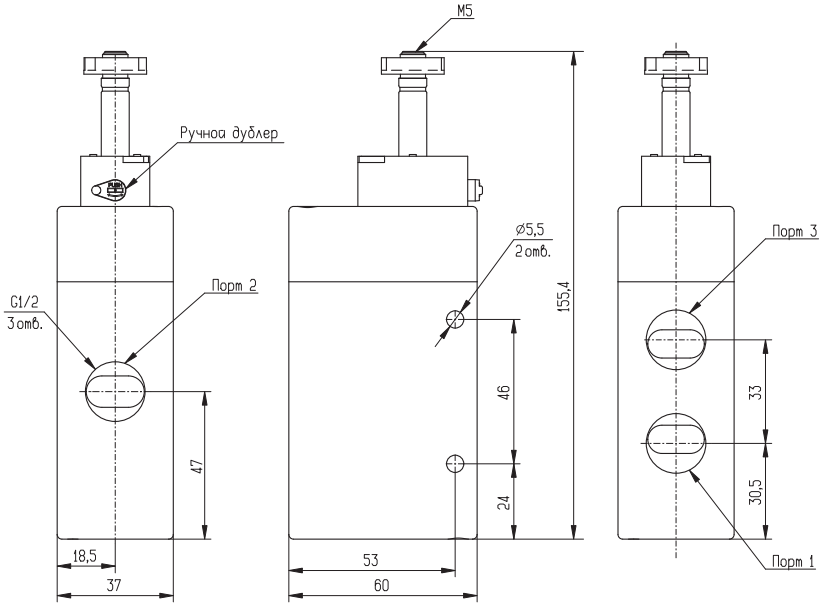

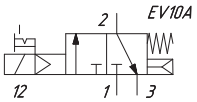

Мод.	Функция	Расход, Нл/мин	Рабочее давление, бар	Символ
EL32-015-02	3/2 Н.З.	5300	1,5 ÷ 10	EV10A

5/2 распределитель, G1/2, моностабильный – Мод. EL52-015-02

Распределители с электропневматическим управлением и пневмомеханическим возвратом (действует и пружина, и сжатый воздух – см. схему), используются для управления пневмоцилиндрами двустороннего действия.

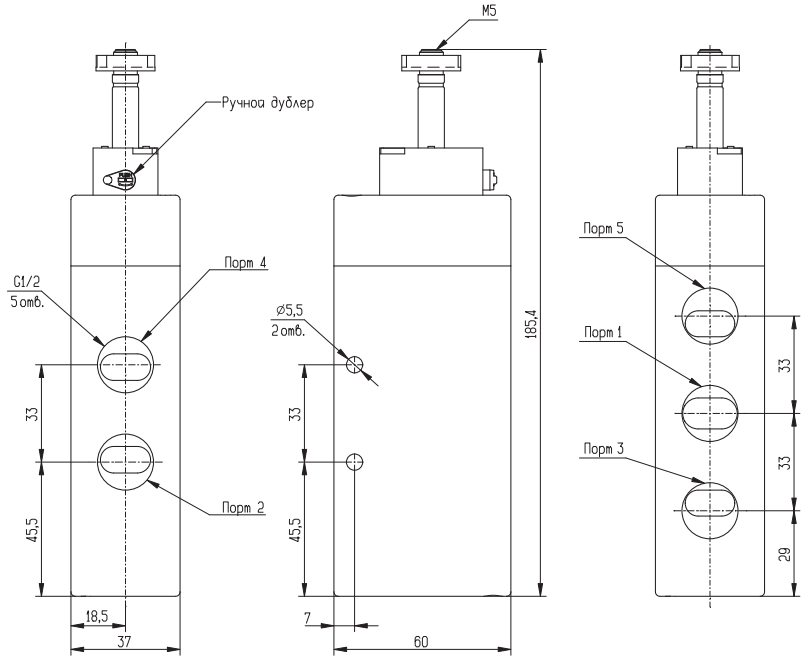

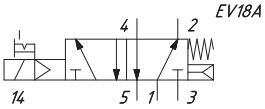

Мод.	Функция	Расход, Нл/мин	Рабочее давление, бар	Символ
EL52-015-02	5/2	5300	1,5 ÷ 10	EV18A

Изделия разработаны для промышленного использования
Каталог продукции представлен на сайте www.camozzi.ru

РАСПРЕДЕЛИТЕЛИ

СЕРИЯ EL, УВЕЛИЧЕННЫЙ КОРПУС – РАЗМЕРЫ

5/2 распределитель, G1/2, бистабильный – Мод. EL52-011-02

Распределители с двусторонним электропневматическим управлением используются для управления пневмоцилиндрами двустороннего действия.

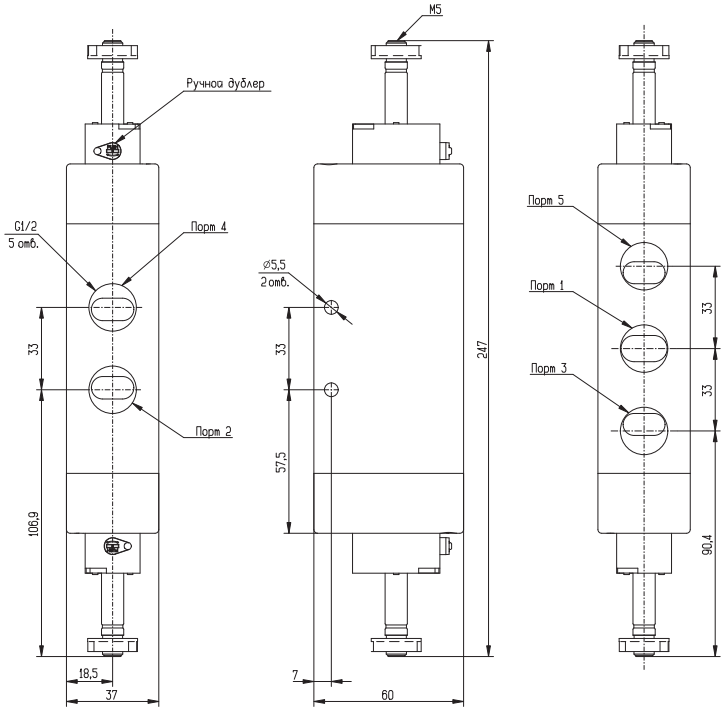

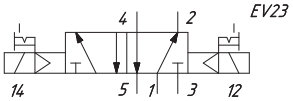

Мод.	Функция	Расход, Нл/мин	Рабочее давление, бар	Символ
EL52-011-02	5/2	5300	1,5 ÷ 10	EV23

3/2 распределитель, G3/4, моностабильный – Мод. EL34C-015-02

Распределители с электропневматическим управлением и пневмомеханическим возвратом (действует и пружина, и сжатый воздух – см. схему).

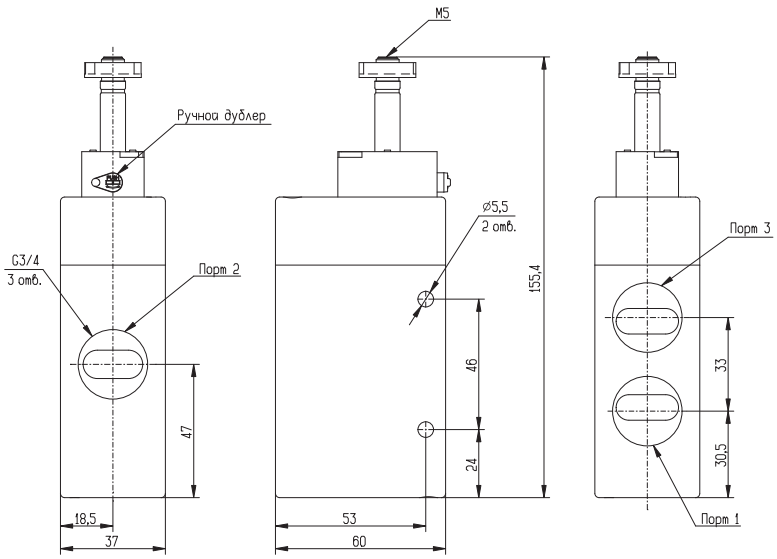

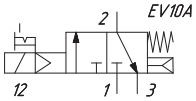

Мод.	Функция	Расход, Нл/мин	Рабочее давление, бар	Символ
EL34C-015-02	3/2 Н.З.	5500	1,5 ÷ 10	EV10A

РАСПРЕДЕЛИТЕЛИ

СЕРИЯ EL, УВЕЛИЧЕННЫЙ КОРПУС – РАЗМЕРЫ

5/2 распределитель, G3/4, моностабильный – Мод. EL54C-015-02

Распределители с электропневматическим управлением и пневмомеханическим возвратом (действует и пружина, и сжатый воздух – см. схему), используются для управления пневмоцилиндрами двустороннего действия.

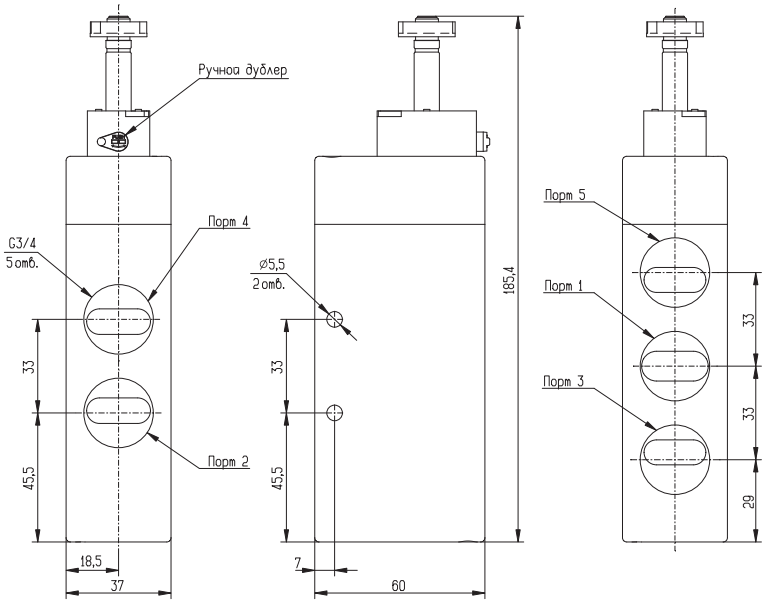

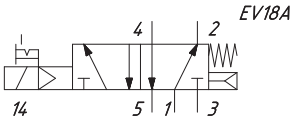

Мод.	Функция	Расход, Нл/мин	Рабочее давление, бар	Символ
EL54C-015-02	5/2	5500	1,5 ÷ 10	EV18A

5/2 распределитель, G3/4, бистабильный – Мод. EL54C-011-02

Распределители с двусторонним электропневматическим управлением используются для управления пневмоцилиндрами двустороннего действия.

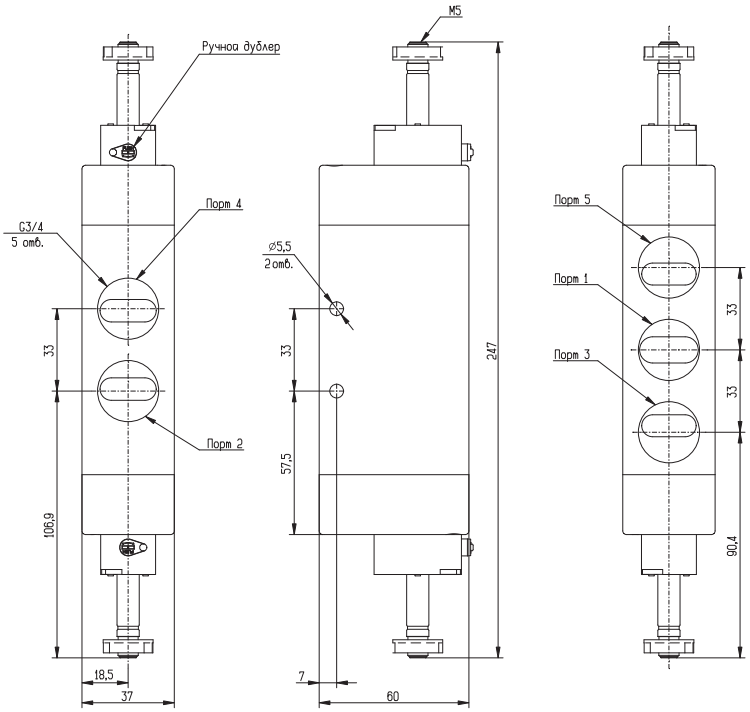

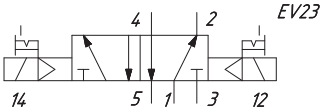

Мод.	Функция	Расход, Нл/мин	Рабочее давление, бар	Символ
EL54C-011-02	5/2	5500	1,5 ÷ 10	EV23

Изделия разработаны для промышленного использования
Каталог продукции представлен на сайте www.camozzi.ru

РАСПРЕДЕЛИТЕЛИ

СЕРИЯ EL, СТАНДАРТНЫЙ КОРПУС – РАЗМЕРЫ

Распределитель Мод. EL33-35

Распределители с пневматическим управлением и пружинным возвратом.
Подвод воздуха в порт 12 осуществляется через отверстие G1/8.

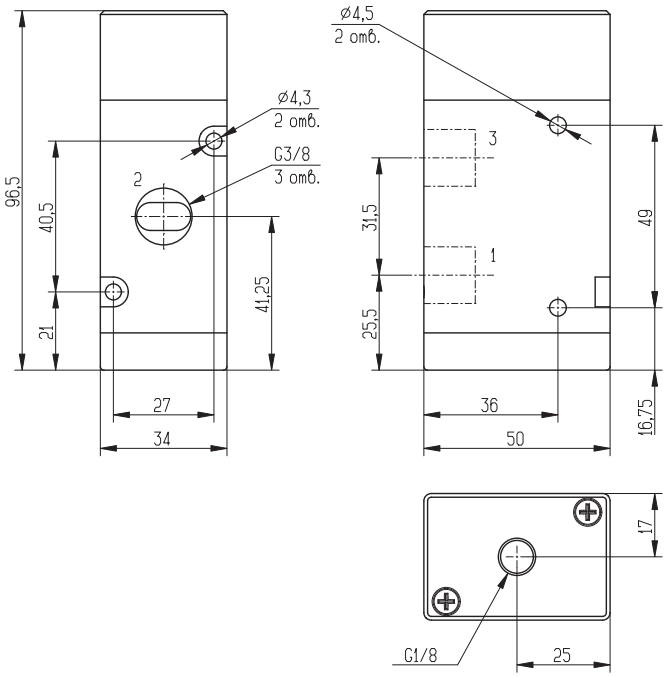

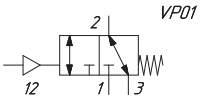

Мод.	Функция	Расход, Нл/мин	Минимальное давление управления, бар	Рабочее давление, Бар	Символ
EL33-35	3/2 Н.З.	2900	1	-0,9 ÷10	VP01

Распределитель Мод. EL33-33, EL33-34

Распределители с двусторонним пневматическим управлением обычного и дифференциального типа. Подвод воздуха в порт 10, 12 осуществляется через отверстие G1/8.

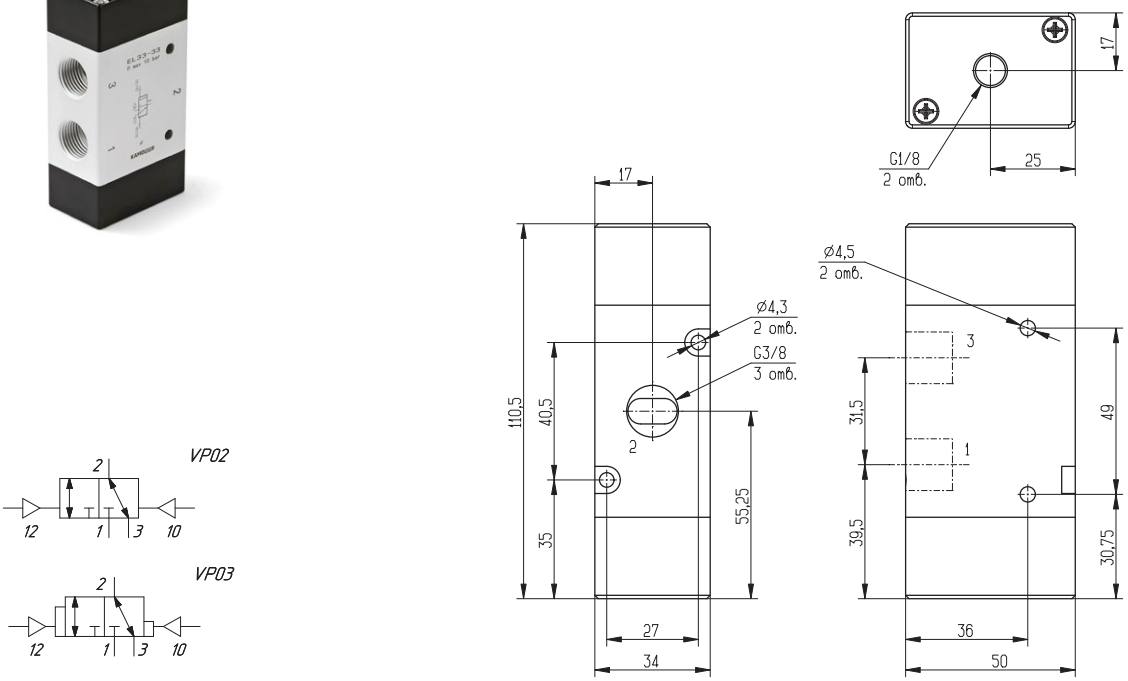

Мод.	Функция	Расход, Нл/мин	Минимальное давление управления, бар	Рабочее давление, Бар	Символ
EL33-33	3/2 Н.З.	2900	0,5	-0,9 ÷10	VP02
EL33-34	3/2 Н.З.	2900	0,5	-0,9 ÷10	VP03

РАСПРЕДЕЛИТЕЛИ

СЕРИЯ EL, СТАНДАРТНЫЙ КОРПУС – РАЗМЕРЫ

Распределитель Мод. EL53-35

Распределители с пневматическим управлением и пружинным возвратом. Подвод воздуха в порт 14 осуществляется через отверстие G1/8.

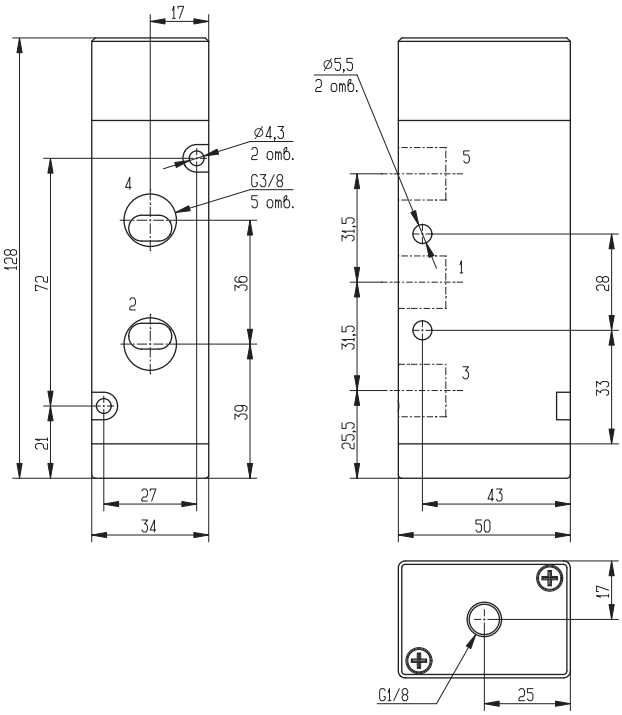

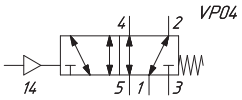

Мод.	Функция	Расход, Нл/мин	Минимальное давление управления, бар	Рабочее давление, Бар	Символ
EL53-35	5/2	2900	1	-0,9 ÷10	VP04

Распределитель Мод. EL53-33, EL53-34

Распределители с двусторонним пневматическим управлением обычного и дифференциального типа. Подвод воздуха в порт 12, 14 осуществляется через отверстие G1/8.

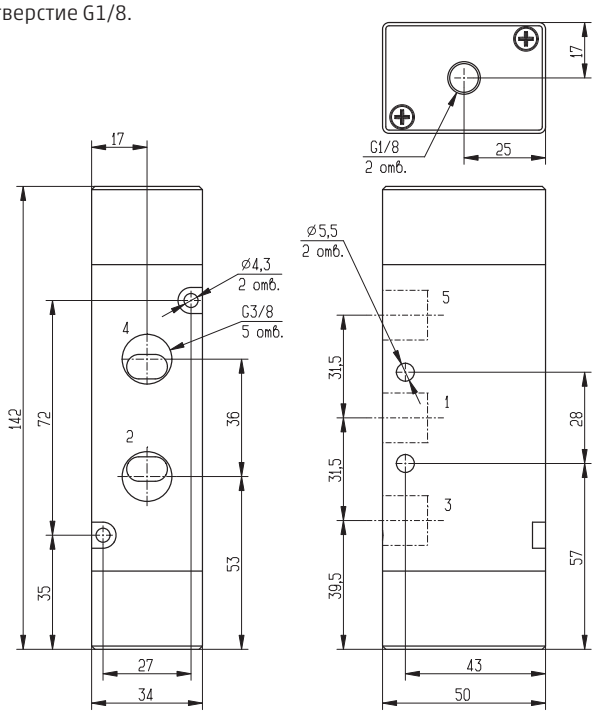

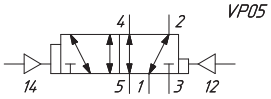

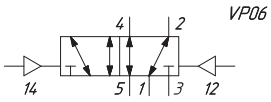

Мод.	Функция	Расход, Нл/мин	Минимальное давление управления, бар	Рабочее давление, Бар	Символ
EL53-33	5/2	2900	0,5	-0,9 ÷10	VP06
EL53-34	5/2	2900	0,5	-0,9 ÷10	VP05

Изделия разработаны для промышленного использования
Каталог продукции представлен на сайте www.camozzi.ru

РАСПРЕДЕЛИТЕЛИ

СЕРИЯ EL, СТАНДАРТНЫЙ КОРПУС – РАЗМЕРЫ

Распределитель Мод. EL63-33, EL73-33

Распределители с пневматическим управлением и пружинным возвратом в устойчивое среднее положение. Подвод воздуха в порт 12, 14 осуществляется через отверстие G1/8.

CC – с закрытой центральной позицией
CO – с открытой центральной позицией

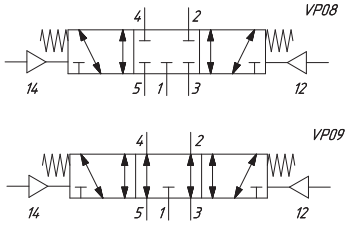

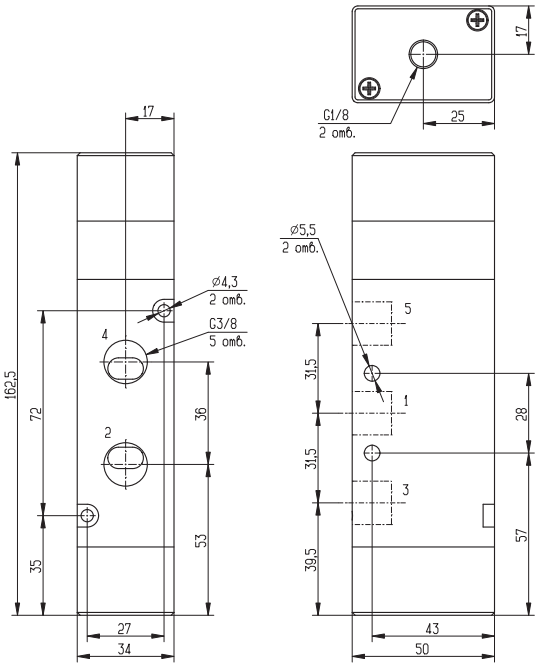

Мод.	Функция	Расход, Нл/мин	Минимальное давление управления, бар	Рабочее давление, Бар	Символ
EL63-33	5/3 CC	2900	1	-0.9 ÷10	VP08
EL73-33	5/3 CO	2900	1	-0.9 ÷10	VP09

Распределитель Мод. EL32C-35

Распределители с пневматическим управлением и пружинным возвратом. Подвод воздуха в порт 12 осуществляется через отверстие G1/8.

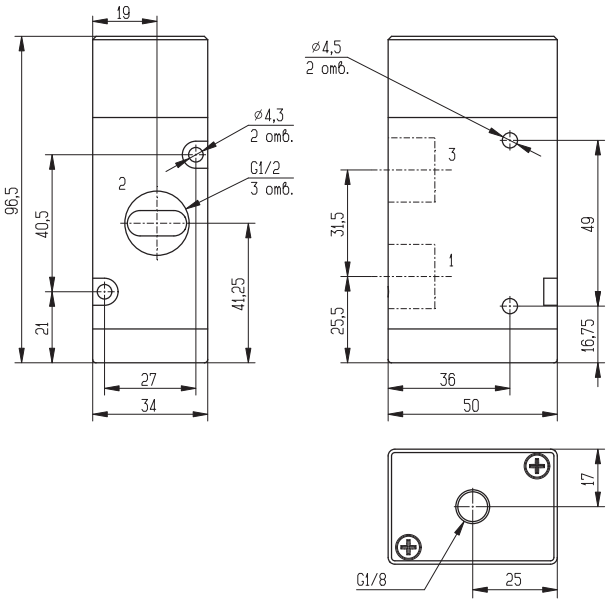

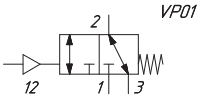

Мод.	Функция	Расход, Нл/мин	Минимальное давление управления, бар	Рабочее давление, Бар	Символ
EL32C-35	3/2 Н.З.	2900	1	-0.9 ÷10	VP01

РАСПРЕДЕЛИТЕЛИ

СЕРИЯ EL, СТАНДАРТНЫЙ КОРПУС – РАЗМЕРЫ

Распределитель Мод. EL32C-33, EL32C-34

Распределители с двусторонним пневматическим управлением обычного и дифференциального типа. Подвод воздуха в порт 10, 12 осуществляется через отверстие G1/8.

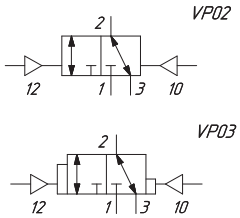

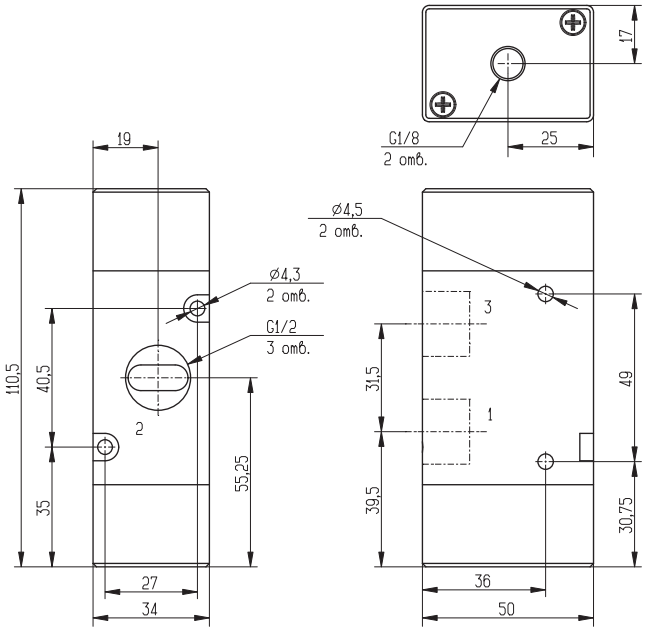

Мод.	Функция	Расход, Нл/мин	Минимальное давление управления, бар	Рабочее давление, Бар	Символ
EL32C-33	3/2 Н.З.	2900	0.5	-0.9 ÷10	VP02
EL32C-34	3/2 Н.З.	2900	0.5	-0.9 ÷10	VP03

Распределитель Мод. EL52C-35

Распределители с пневматическим управлением и пружинным возвратом. Подвод воздуха в порт 14 осуществляется через отверстие G1/8.

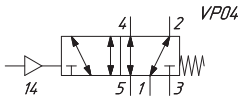

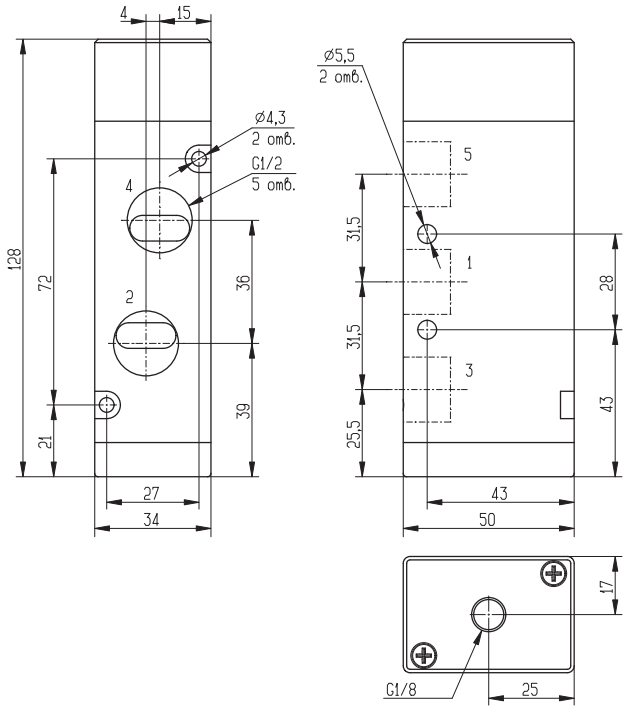

Мод.	Функция	Расход, Нл/мин	Минимальное давление управления, бар	Рабочее давление, Бар	Символ
EL52C-35	5/2	2900	1	-0.9 ÷10	VP04

Изделия разработаны для промышленного использования
Каталог продукции представлен на сайте www.camozzi.ru

РАСПРЕДЕЛИТЕЛИ

СЕРИЯ EL, СТАНДАРТНЫЙ КОРПУС – РАЗМЕРЫ

Распределитель Мод. EL52C-33, EL52C-34

Распределители с двусторонним пневматическим управлением обычного и дифференциального типа. Подвод воздуха в порт 12, 14 осуществляется через отверстие G1/8.

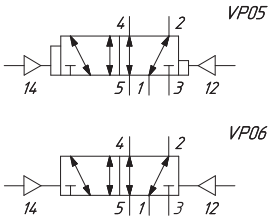

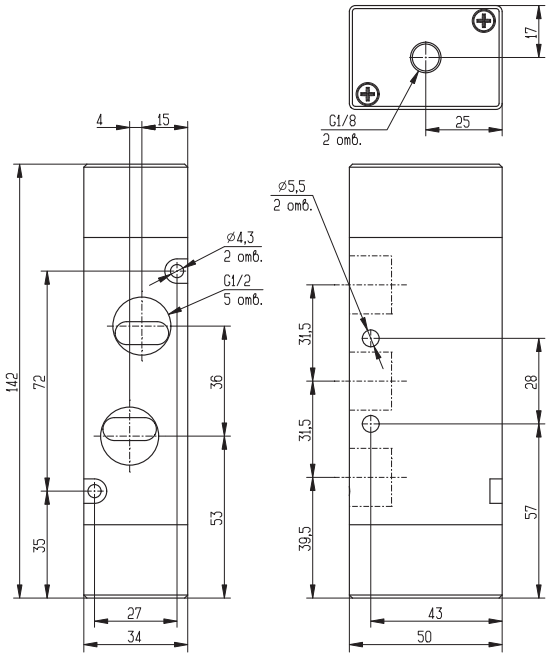

Мод.	Функция	Расход, Нл/мин	Минимальное давление управления, бар	Рабочее давление, Бар	Символ
EL52C-33	5/2	2900	0.5	-0.9 ÷10	VP06
EL52C-34	5/2	2900	0.5	-0.9 ÷10	VP05

Распределитель Мод. EL62C-33, EL72C-33

Распределители с пневматическим управлением и пружинным возвратом в устойчивое среднее положение. Подвод воздуха в порт 12, 14 осуществляется через отверстие G1/8.

CC – с закрытой центральной позицией
CO – с открытой центральной позицией

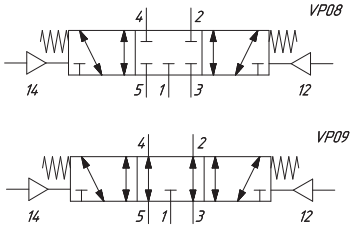

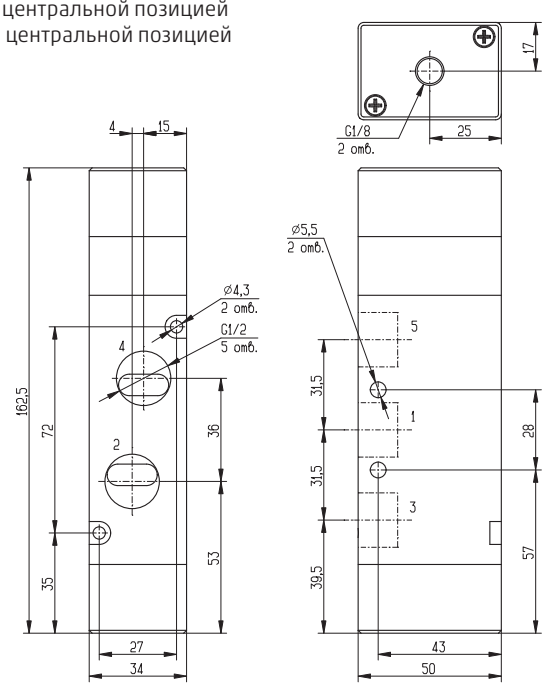

Мод.	Функция	Расход, Нл/мин	Минимальное давление управления, бар	Рабочее давление, Бар	Символ
EL62C-33	5/3 CC	2900	1	-0.9 ÷10	VP08
EL72C-33	5/3 CO	2900	1	-0.9 ÷10	VP09

РАСПРЕДЕЛИТЕЛИ

СЕРИЯ EL, УВЕЛИЧЕННЫЙ КОРПУС – РАЗМЕРЫ

Распределитель Мод. EL32-35

Распределители с пневматическим управлением и пружинным возвратом.
Подвод воздуха в порт 12 осуществляется через отверстие G1/8.
Для получения заявленного расхода применять фитинги S6510 16-1/2.

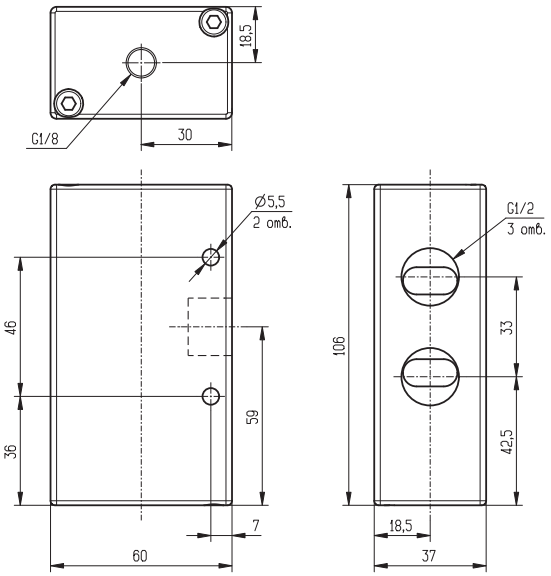

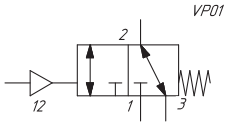

Мод.	Функция	Расход, Нл/мин	Минимальное давление управления, бар	Рабочее давление, бар	Символ
EL32-35	3/2 H.3	5100	1	-0.9 ÷ 10	VP01

Распределитель Мод. EL32-33, EL32-34

Распределители с двусторонним пневматическим управлением обычного и дифференциального типа. Подвод воздуха в порт 10, 12 осуществляется через отверстие G1/8.
Для получения заявленного расхода применять фитинги S6510 16-1/2.

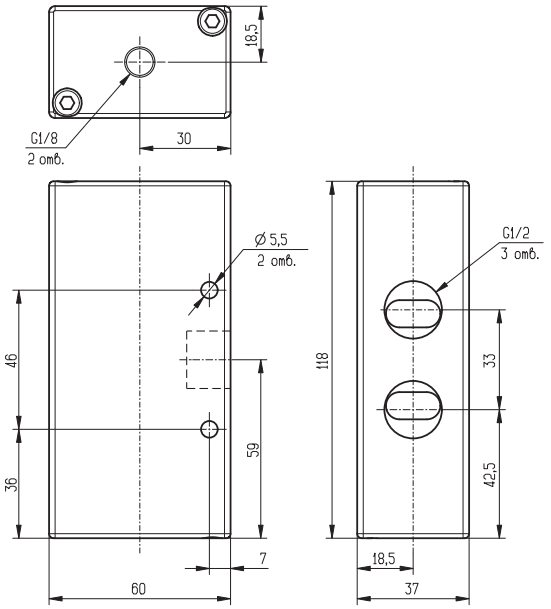

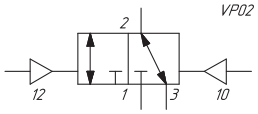

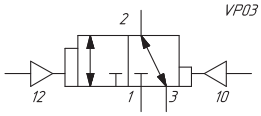

Мод.	Функция	Расход, Нл/мин	Минимальное давление управления, бар	Рабочее давление, бар	Символ
EL32-33	3/2 H.3	5100	1	-0.9 ÷ 10	VP02
EL32-34	3/2 H.3	5100	1	-0.9 ÷ 10	VP03

Изделия разработаны для промышленного использования
Каталог продукции представлен на сайте www.camozzi.ru

РАСПРЕДЕЛИТЕЛИ

СЕРИЯ EL, УВЕЛИЧЕННЫЙ КОРПУС – РАЗМЕРЫ

Распределитель Мод. EL52-35

Распределители с пневматическим управлением и пружинным возвратом.
Подвод воздуха в порт 14 осуществляется через отверстие G1/8.
Для получения заявленного расхода применять фитинги S6510 16-1/2.

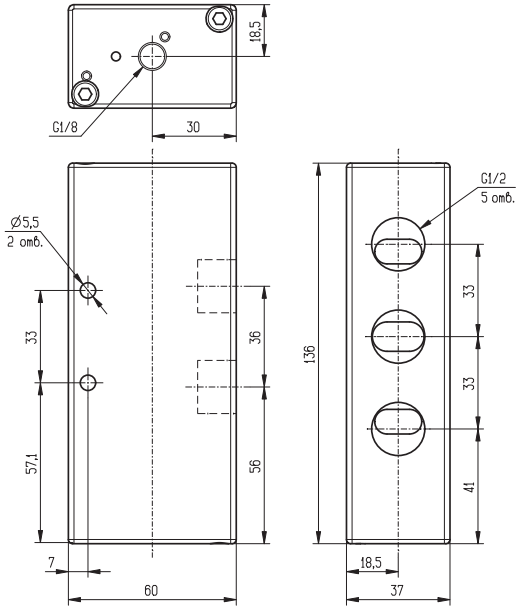

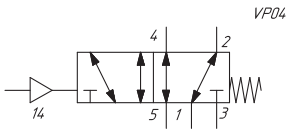

Мод.	Функция	Расход, Нл/мин	Минимальное давление управления, бар	Рабочее давление, бар	Символ
EL52-35	5/2	5100	1	-0.9 ÷ 10	VP04

Распределитель Мод. EL52-33, EL52-34

Распределители с двусторонним пневматическим управлением обычного и дифференциального типа. Подвод воздуха в порт 12, 14 осуществляется через отверстие G1/8.
Для получения заявленного расхода применять фитинги S6510 16-1/2.

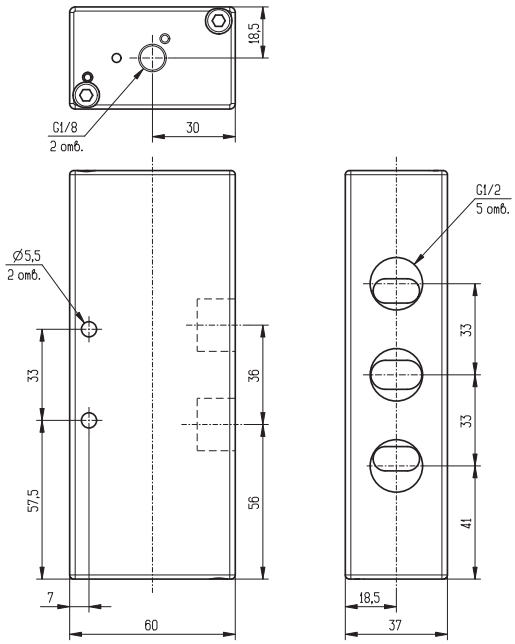

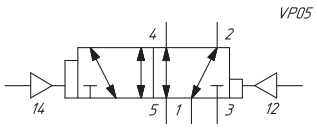

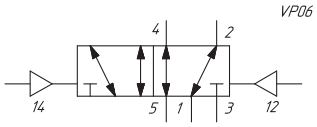

Мод.	Функция	Расход, Нл/мин	Минимальное давление управления, бар	Рабочее давление, бар	Символ
EL52-33	5/2	5100	1	-0.9 ÷ 10	VP06
EL52-34	5/2	5100	1	-0.9 ÷ 10	VP05

РАСПРЕДЕЛИТЕЛИ

СЕРИЯ EL, УВЕЛИЧЕННЫЙ КОРПУС – РАЗМЕРЫ

Распределитель Мод. EL34C-35

Распределители с пневматическим управлением и пружинным возвратом.
Подвод воздуха в порт 12 осуществляется через отверстие G1/8.
Для получения заявленного расхода применять фитинги S6510 16-3/4.

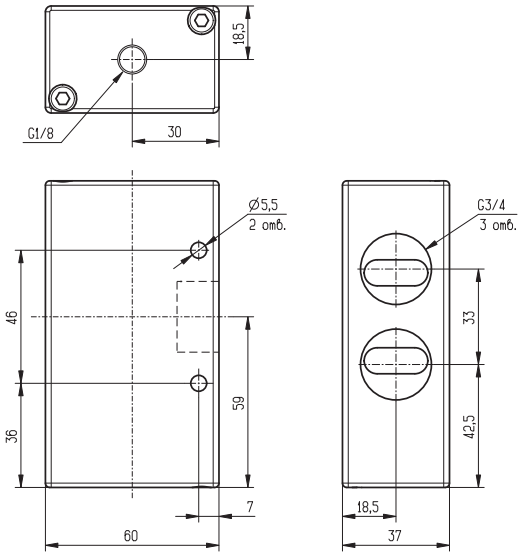

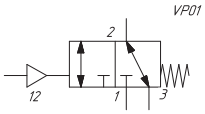

Мод.	Функция	Расход, Нл/мин	Минимальное давление управления, бар	Рабочее давление, бар	Символ
EL34C-35	3/2 H.3	5600	1	-0.9 ÷ 10	VP01

Распределитель Мод. EL34C-33, EL34C-34

Распределители с двусторонним пневматическим управлением обычного и дифференциального типа. Подвод воздуха в порт 10, 12 осуществляется через отверстие G1/8.
Для получения заявленного расхода применять фитинги S6510 16-3/4.

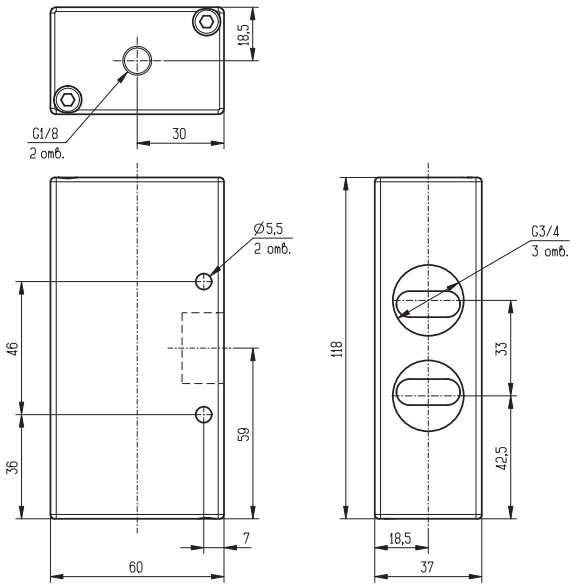

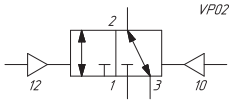

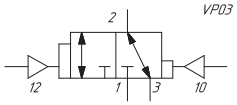

Мод.	Функция	Расход, Нл/мин	Минимальное давление управления, бар	Рабочее давление, бар	Символ
EL34C-33	3/2 H.3	5600	1	-0.9 ÷ 10	VP02
EL34C-34	3/2 H.3	5600	1	-0.9 ÷ 10	VP03

Изделия разработаны для промышленного использования
Каталог продукции представлен на сайте www.camozzi.ru

РАСПРЕДЕЛИТЕЛИ

СЕРИЯ EL, УВЕЛИЧЕННЫЙ КОРПУС – РАЗМЕРЫ

Распределитель Мод. EL54C-35

Распределители с пневматическим управлением и пружинным возвратом.
Подвод воздуха в порт 12 осуществляется через отверстие G1/8.
Для получения заявленного расхода применять фитинги S6510 16-3/4.

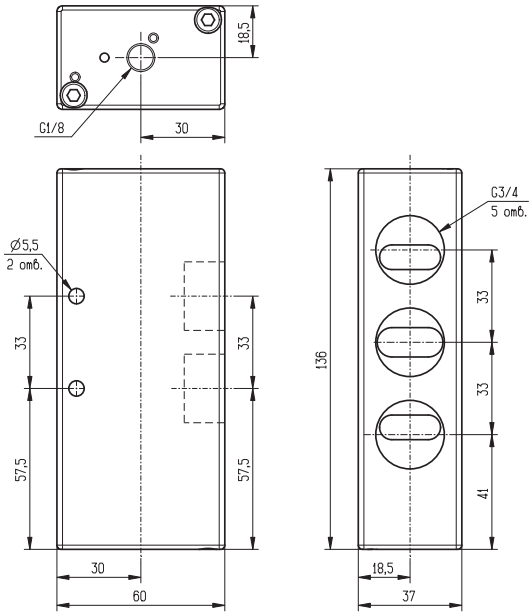

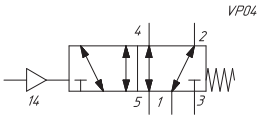

Мод.	Функция	Расход, Нл/мин	Минимальное давление управления, бар	Рабочее давление, бар	Символ
EL54C-35	5/2	5600	1	-0.9 ÷ 10	VP04

Распределитель Мод EL54C-33, EL54C-34

Распределители с двусторонним пневматическим управлением обычного и дифференциального типа. Подвод воздуха в порт 10, 12 осуществляется через отверстие G1/8.
Для получения заявленного расхода применять фитинги S6510 16-3/4.

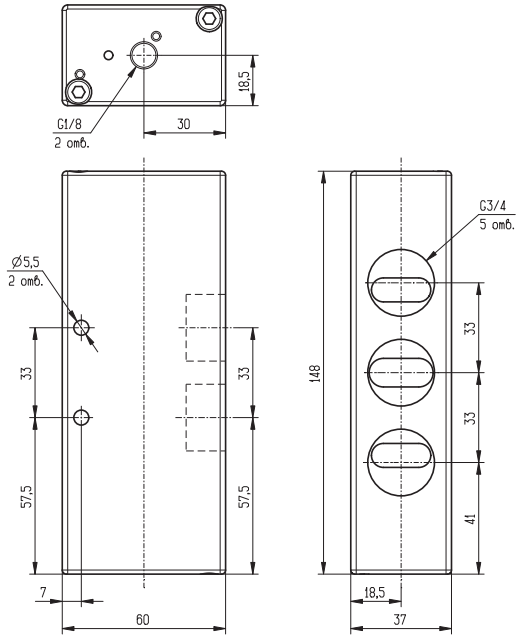

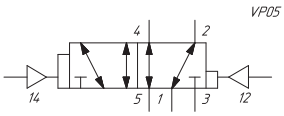

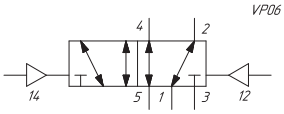

Мод.	Функция	Расход, Нл/мин	Минимальное давление управления, бар	Рабочее давление, бар	Символ
EL54C-33	5/2	5600	1	-0.9 ÷ 10	VP06
EL54C-34	5/2	5600	1	-0.9 ÷ 10	VP05

РАСПРЕДЕЛИТЕЛИ

СЕРИЯ EL – АКСЕССУАРЫ

Плита CNV-EL8L-* для распределителей EL*8L, ширина корпуса 18 мм, КОМПАКТНЫЙ КОРПУС

Плита комплектуется уплотнениями и винтами для распределителей.

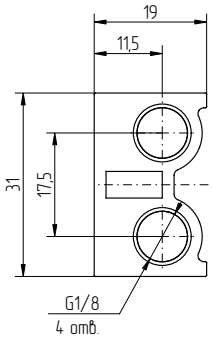

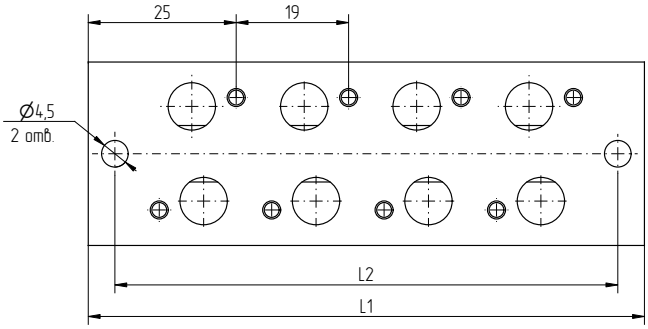

Мод.	L1	L2	Количество мест, N
CNV-EL8L-2	56	47	2
CNV-EL8L-3	75	66	3
CNV-EL8L-4	94	85	4
CNV-EL8L-5	113	104	5
CNV-EL8L-6	132	123	6
CNV-EL8L-7	151	142	7
CNV-EL8L-8	170	161	8
CNV-EL8L-9	189	180	9

Мод.	L1	L2	Количество мест, N
CNV-EL8L-10	208	199	10
CNV-EL8L-11	227	218	11
CNV-EL8L-12	246	237	12
CNV-EL8L-13	265	256	13
CNV-EL8L-14	284	275	14
CNV-EL8L-15	303	294	15
CNV-EL8L-16	322	313	16

Плита CNVL-EL8L-* для распределителей EL58L*, ширина корпуса 18 мм, КОМПАКТНЫЙ КОРПУС

Материал: анодированный алюминий

В комплекте:
N x Уплотнений плитного монтажа
2N x Винты для плитного монтажа

где
N – количество позиций

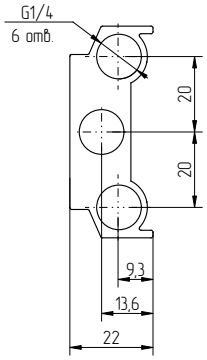

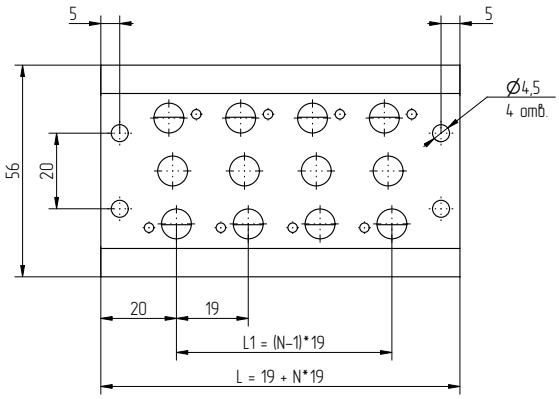

Мод.	L	L1	Количество мест, N
CNVL-EL8L-2	57	19	2
CNVL-EL8L-3	76	38	3
CNVL-EL8L-4	95	57	4
CNVL-EL8L-5	114	76	5
CNVL-EL8L-6	133	95	6
CNVL-EL8L-7	152	114	7
CNVL-EL8L-8	171	133	8
CNVL-EL8L-9	190	152	9

Мод.	L	L1	Количество мест, N
CNVL-EL8L-10	209	171	10
CNVL-EL8L-11	228	190	11
CNVL-EL8L-12	247	209	12
CNVL-EL8L-13	266	228	13
CNVL-EL8L-14	285	247	14
CNVL-EL8L-15	304	266	15
CNVL-EL8L-16	323	285	16

Изделия разработаны для промышленного использования
Каталог продукции представлен на сайте www.camozzi.ru

РАСПРЕДЕЛИТЕЛИ

СЕРИЯ EL – АКСЕССУАРЫ

Плита CNVL-EL8-* для распределителей структуры 5/2 и 5/3 с присоединением G1/8, ширина корпуса 22 мм, СТАНДАРТНЫЙ КОРПУС

Плита комплектуется уплотнениями и винтами для распределителей.

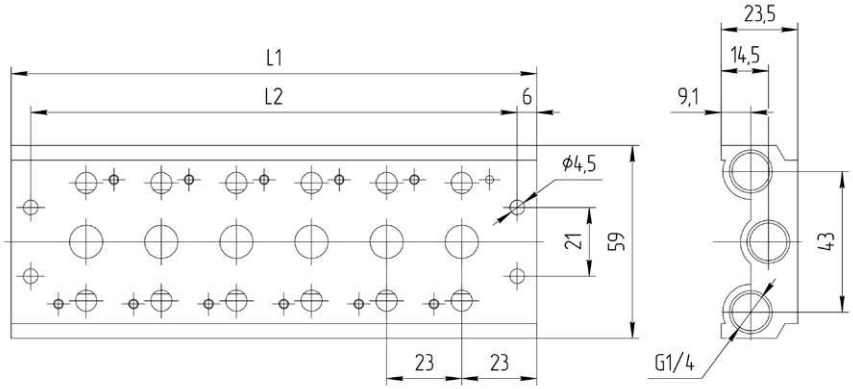

Мод.	L1	L2	Количество мест, N
CNVL-EL8-2	69	57	2
CNVL-EL8-3	92	80	3
CNVL-EL8-4	115	103	4
CNVL-EL8-5	138	126	5
CNVL-EL8-6	161	149	6
CNVL-EL8-7	184	172	7

Мод.	L1	L2	Количество мест, N
CNVL-EL8-8	207	195	8
CNVL-EL8-10	253	241	10
CNVL-EL8-12	299	287	12
CNVL-EL8-14	345	333	14
CNVL-EL8-16	391	379	16

Плита CNV-EL8-* для распределителей структуры 3/2 с присоединением G1/8, ширина корпуса 22 мм, СТАНДАРТНЫЙ КОРПУС

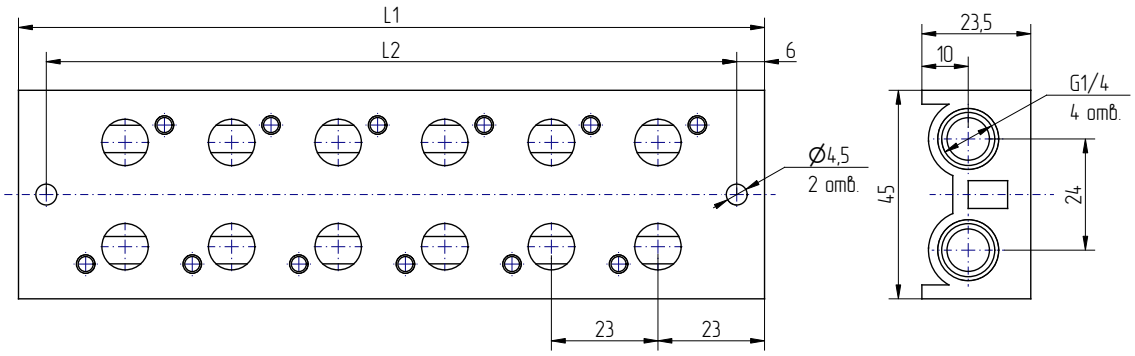

Мод.	L1	L2	Количество мест, N
CNV-EL8-2	69	57	2
CNV-EL8-4	115	103	4
CNV-EL8-6	161	149	6
CNV-EL8-8	207	195	8

Мод.	L1	L2	Количество мест, N
CNV-EL8-10	253	241	10
CNV-EL8-12	299	287	12
CNV-EL8-14	345	333	14
CNV-EL8-16	391	379	16

РАСПРЕДЕЛИТЕЛИ

СЕРИЯ EL – АКСЕССУАРЫ

Плита CNVL-EL4-* для распределителей структуры 5/2 и 5/3 с присоединением G1/4, ширина корпуса 27 мм, СТАНДАРТНЫЙ КОРПУС

Плита комплектуется уплотнениями и винтами для распределителей

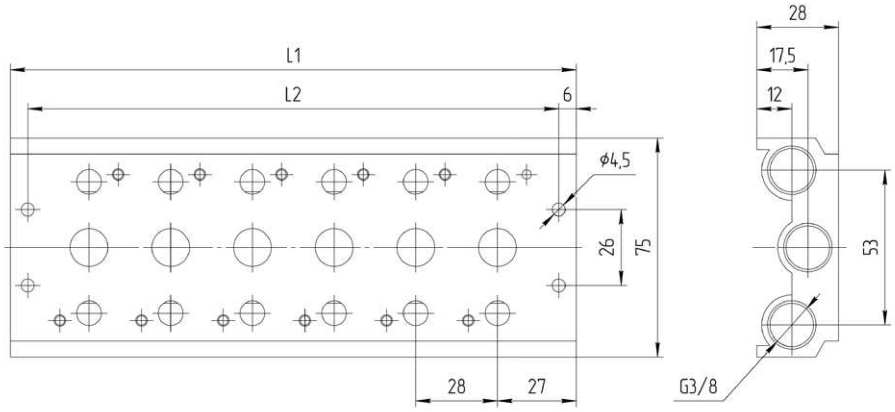

Мод.	L1	L2	Количество мест, N
CNVL-EL4-2	82	70	2
CNVL-EL4-3	110	98	3
CNVL-EL4-4	138	126	4
CNVL-EL4-5	166	154	5
CNVL-EL4-6	194	182	6

Мод.	L1	L2	Количество мест, N
CNVL-EL4-7	222	210	7
CNVL-EL4-8	250	238	8
CNVL-EL4-10	306	294	10
CNVL-EL4-12	362	350	12
CNVL-EL4-14	418	406	14

Плита CNV-EL4-* для распределителей структуры 3/2 с присоединением G1/4, ширина корпуса 27 мм, СТАНДАРТНЫЙ КОРПУС

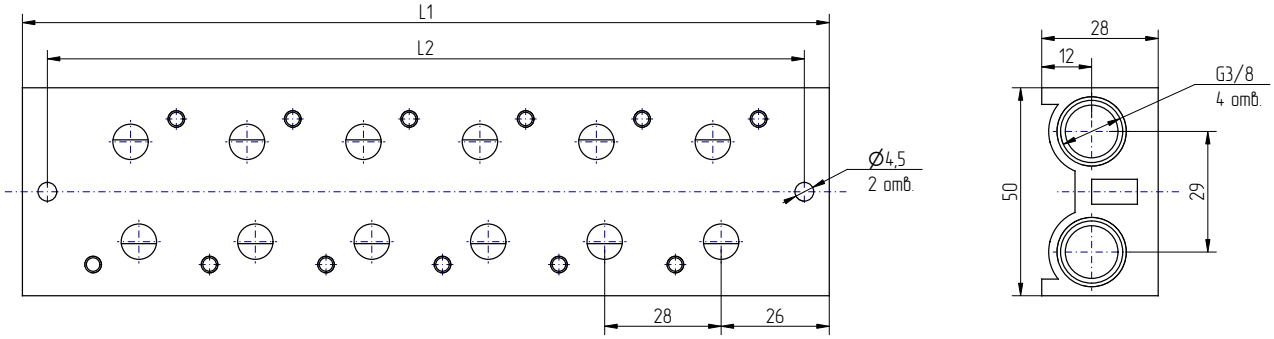

Мод.	L1	L2	Количество мест, N
CNV-EL4-2	82	70	2
CNV-EL4-4	138	126	4
CNV-EL4-6	194	182	6

Мод.	L1	L2	Количество мест, N
CNV-EL4-8	250	238	8
CNV-EL4-10	306	294	10
CNV-EL4-12	362	350	12

Изделия разработаны для промышленного использования
Каталог продукции представлен на сайте www.camozzi.ru

РАСПРЕДЕЛИТЕЛИ

СЕРИЯ EL – АКСЕССУАРЫ

Плита CNV-EL3-* для распределителей структуры 3/2 с присоединением G3/8 и G1/2, ширина корпуса 34 мм, СТАНДАРТНЫЙ КОРПУС

Плита комплектуется уплотнениями и винтами для распределителей

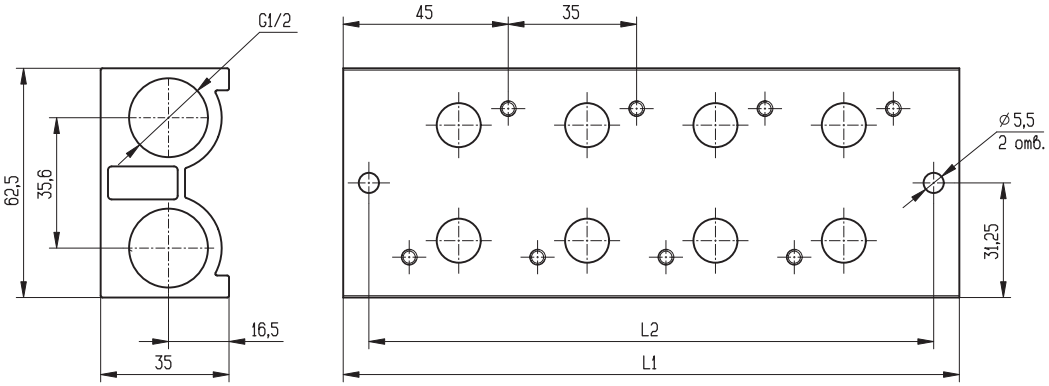

Мод.	L1	L2	Количество мест, N
CNV-EL3-2	84	98	2
CNV-EL3-3	119	133	3
CNV-EL3-4	154	168	4
CNV-EL3-5	189	203	5
CNV-EL3-6	224	238	6
CNV-EL3-7	259	273	7
CNV-EL3-8	294	308	8
CNV-EL3-9	329	343	9

Мод.	L1	L2	Количество мест, N
CNV-EL3-10	364	378	10
CNV-EL3-11	399	413	11
CNV-EL3-12	434	448	12
CNV-EL3-13	469	483	13
CNV-EL3-14	504	518	14
CNV-EL3-15	539	553	15
CNV-EL3-16	574	588	16

Плита CNVL-EL3-* для распределителей структуры 5/2 и 5/3 с присоединением G3/8 и G1/2, ширина корпуса 34 мм, СТАНДАРТНЫЙ КОРПУС

Плита комплектуется уплотнениями и винтами для распределителей

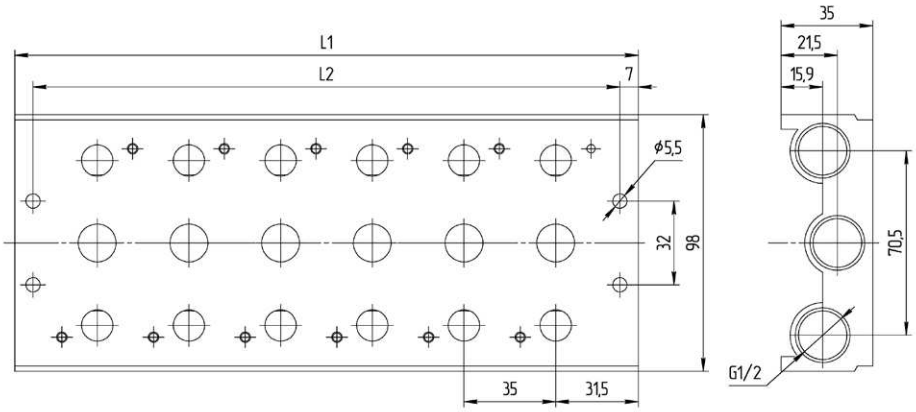

Мод.	L1	L2	Количество мест, N
CNVL-EL3-2	98	84	2
CNVL-EL3-3	133	119	3
CNVL-EL3-4	168	154	4
CNVL-EL3-5	203	189	5
CNVL-EL3-6	238	224	6

Мод.	L1	L2	Количество мест, N
CNVL-EL3-7	275	259	7
CNVL-EL3-8	308	294	8
CNVL-EL3-10	378	364	10
CNVL-EL3-12	448	434	12
CNVL-EL3-14	518	504	14

РАСПРЕДЕЛИТЕЛИ

СЕРИЯ EL – АКСЕССУАРЫ

Заглушка CNVL для свободной позиции плиты

В комплекте:
1x Плита
2x Винты
2x Шайба пружинная
1x Уплотнение

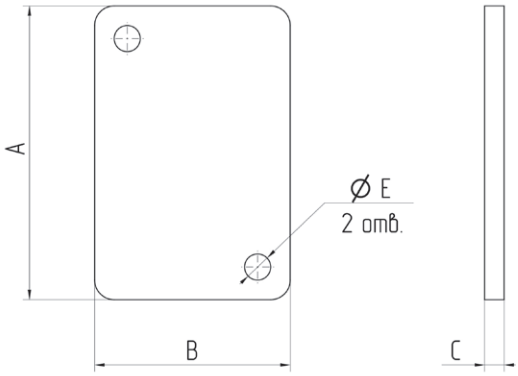

Мод.	Серия	A	B	C	E
CNVL-EL8L-L	EL8	42	18,3	2	3,3
CNVL-EL8-L	EL8	47	22	2	3,5
CNVL-EL4-L	EL4	61	27	2	4,5
CNVL-EL3-L	EL3	90	34	3	4,5

Заглушка CNV для свободной позиции плиты

В комплекте:
1x Плита
2x Винты
2x Шайба пружинная
1x Уплотнение

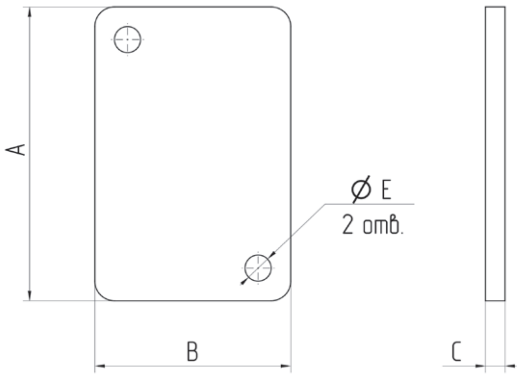

Мод.	Серия	A	B	C	E
CNV-EL8L-L		31	18,3	5	3,3
CNV-EL8-L	EL8	44	22	2	3,5
CNV-EL4-L	EL4	50	27	2	4,5

Изделия разработаны для промышленного использования
Каталог продукции представлен на сайте www.camozzi.ru

РАСПРЕДЕЛИТЕЛИ
СЕРИЯ EL – АКСЕССУАРЫ

Заглушка для канала плиты 1 или 3 или 5 сбоку

Распорная заглушка для разделения питания или выхлопа на плите.

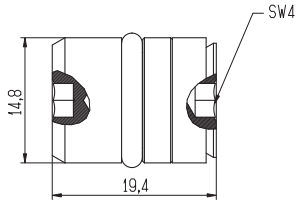

Мод.	Совместима с плитами	Присоединение
CNVL-UT	CNVL-318-*-RC01 CNVL-314-*-RC01 CNVL-EL4-* CNV-EL4*	Плита G3/8

Заглушка Мод. CNVL-UT-12

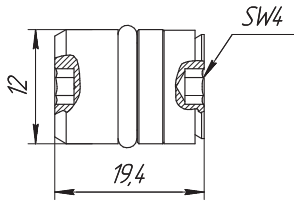

Мод.	Совместима с плитами	Присоединение
CNVL-UT-12	CNVL-3N18-* CNVL-EL8-* CNV-EL8-*	Плита G1/4

КОДИРОВКА КОМПЛЕКТА СБОРКИ РАСПРЕДЕЛИТЕЛЯ

EL58-015-02	-	CL-67	-	701

EL58-015-02	КОД РАСПРЕДЕЛИТЕЛЯ
CL-67	СОЛЕНОИД: CL-52 CL-57 CL-5J CL-62 CL-67 CL- E67 CL-6K CL-6J Внимание !!! Уровень напряжения, мощности, а также другие доступные материалы кампаунда см. в разделе «Соленоиды и коннекторы»
701	601 = со светодиодом 10/50 V DC 701 = со светодиодом 24 V AC/DC 702 = со светодиодом 110 V AC/DC 703 = со светодиодом 230 V AC/DC 800 = без светодиода

Пример кодировки распределителя в сборе с соленоидом и разъёмом **EL58-015-02-CL-67-701**

КОДИРОВКА БЛОКОВ РАСПРЕДЕЛИТЕЛЕЙ НА ПЛИТЕ СЕРИИ EL

CNVL	-	EL8	-	5M	-	5H	-	5A	-	51	-	AL

CNVL	СЕРИЯ: CNV CNVL
EL8	РАЗМЕР: EL8 EL4 EL3
5M	ТИП ПРИСОЕДИНЕНИЯ РАСПРЕДЕЛИТЕЛЕЙ: H = резьба I = фитинги прямой под трубопровод Ø6 мм K = фитинги прямой под трубопровод Ø8 мм M = фитинги прямой под трубопровод Ø10 мм
5H	ТИП РАСПРЕДЕЛИТЕЛЯ: L = заглушка M = 5/2 моностабильный B = 5/2 бистабильный V = 5/3 с закрытым центром K = 5/3 со сбросом в центральной позиции N = 5/3 с подачей в обе полости в центральной позиции
A	СОЛЕНОИД: A = 12 V DC B = 24 V DC D = 110 V DC E = 24 V AC F = 110 V AC G = 220 V AC
1	1 = со светодиодом 2 = без светодиода
AL	ПРИСОЕДИНЕНИЕ ПОРТОВ 1 и 3.5: Назначение позиции символов 1 символ = левая сторона плиты 2 символ = правая сторона плиты ВАРИАНТЫ СИМВОЛОВ: A = резьба L = заглушки E = фитинги под трубопровод Ø8 мм G = фитинги под трубопровод Ø8 мм + глушители M = фитинги под трубопровод Ø10 мм I = фитинги под трубопровод Ø10 мм + глушители R = фитинги под трубопровод Ø12 мм K = фитинги под трубопровод Ø12 мм + глушители

Для идущих подряд одинаковых позиций символов, обозначающий тип позиции, оставить один и перед ним цифрой указать количество одинаковых позиций.

ПРИМЕР: **CNVL-EL8- HHHHH-MMMMM-A-1-AL** заменить на **CNVL-EL8-5H-5M-A-1-AL**

РЕМКОМПЛЕКТЫ

Применяемость	Кодировка ремкомплекта	Мод. пневматического распределителя	Состав ремкомплекта
Для всех распределителей серии EL	**KW-EL32NC**		плунжер с пружиной – нержавеющая сталь гильза – латунь гайка – нержавеющая сталь

Изделия разработаны для промышленного использования
Каталог продукции представлен на сайте www.camozzi.ru